	Диапазон задержки отключения	Макс. ток ламп в выключателях	Мульти-вольтовый вход	Предупреждение о выключении	Функция «Продолжительное нажатие»	Технология «Zero-cross switching»	Без энергопотребления в режиме ожидания	Наименование	Стр.
Лестничные таймеры, DIN рейка, электронные, многофункциональные									
	0,5–20 мин	150 mA	√	√	60 мин	√	–	ELPA 1	80
			–	√	60 мин	√	–	ELPA 6	80
			–	√	60 мин	√	–	ELPA 6 plus	80
Лестничные таймеры, DIN рейка, электронные									
	0,5–20 мин	150 mA	√	–	–	–	–	ELPA 3	80
			–	–	–	–	–	ELPA 7	80
Лестничные таймеры, DIN рейка, электромеханические									
	1–7 мин	50 mA	–	–	–	–	√	ELPA 8	82
								ELPA 9	82
Лестничный таймер, электронный, многофункциональный, скрытый монтаж									
	0,5–20 мин	30 mA	√	√	60 мин	√	–	ELPA 041	84
Лестничный таймер, электронный, скрытый монтаж									
	0,5–20 мин	30 mA	–	–	–	√	–	ELPA 047	84

	Универсальный R, L, C	Тип установки	Мульти-вольтовый вход	Мульти-функцуиональный	Настройка на смартфоне с NFC	Наименование	Стр.
Диммер							
	√	DIN рейка	√	–	–	DIMAX 532 plus	86
				√	–	DIMAX 534 plus	86
		В монтажную коробку	–	–	√	DIMAX 544 plus	88
					–	DIMAX 541 plus E	90
					–	DIMAX 542 plus S	90

ELPA 1

ELPA 6 / ELPA 6 plus

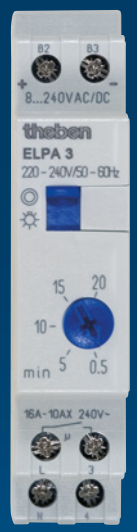

ELPA 3

Описание

Общие функции

- Электронный лестничный таймер
- Высокая точность
- Вход с электронной защитой от перегрузки для подключения кнопок
- Автоматическое определение 3-х или 4-х проводного подключения (4-х проводное – для обеспечения поэтажного подключения кнопок)

ELPA 1

- Технология «Zero-cross switching»: замыкание контактов реле происходит при нулевом значении тока, что увеличивает срок службы самого реле и подключенных к нему ламп
- Многофункциональный: 10 алгоритмов работы
- Дополнительный вход для управляющих сигналов 8...240 V AC/DC
- Функция « Предупреждение о выключении» (два двойных мигания) в соответствии с DIN 18015-2
- Расширенные функции вызываются удержанием кнопки: функция «Продолжительное нажатие»
- Повторным нажатием на кнопку можно принудительно выключить свет до истечения задержки отключения или «обнулить» отсчет задержки отключения
- Переключатель «Постоянно включено»

ELPA 6

- Технология «Zero-cross switching»
- Многофункциональный: 10 алгоритмов работы
- Функция « Предупреждение о выключении» (два двойных мигания) в соответствии с DIN 18015-2
- Расширенные функции вызываются удержанием кнопки: функция «Продолжительное нажатие»
- Повторным нажатием на кнопку можно принудительно выключить свет до истечения задержки отключения или «обнулить» отсчет задержки отключения
- Переключатель «Постоянно включено»

ELPA 6 plus

Такой же, как ELPA 6, но:

- Оптимизирован для светодиодных ламп
- Функция «Предупреждение о выключении» оптимизирована для светодиодов (два одиночных мигания)
- Расширенный импульс мигания

ELPA 3

- Дополнительный вход для управляющих сигналов 8...240 V AC/DC
- Каждое повторное нажатие на кнопку обнуляет отсчет времени задержки отключения, и освещение продолжает гореть, пока не закончится новый отсчет
- Переключатель «Постоянно включено»

ELPA 7

Такой же, как ELPA 3, но:

- Без входа для управляющих сигналов

Выбор приборов

Номинальная мощность реле (cos φ = 1)	Многофункциональный	Вход для управляющих сигналов	Предупреждение о выключении	Технология «Zero-cross switching»	Наименование	Артикул
3600 W	√	√	√	√	ELPA 1	0010002
		–	√	√	ELPA 6	0060002
					ELPA 6 plus	0060003
2300 W	–	√	–	–	ELPA 3	0030002
		–	–	–	ELPA 7	0070002

Технические характеристики

	ELPA 1	ELPA 6	ELPA 6 plus	ELPA 3	ELPA 7
Номинальное напряжение	220–240 V AC				
Частота тока	50–60 Hz				
Собственное энергопотребление	0,9 W			0,7 W	
Макс. ток индикаторных ламп в выключателях	150 mA				
Диапазон задержки отключения	0,5–20 мин				
3/4 проводное подключение	автоматическое определение				
Тип контакта	нормально разомкнутые				
Лампы накаливания и галогенные	3600 W			2300 W	
Люминесцентные лампы, стабилизирующая схема	3600 VA			2300 VA	
Люминесцентные лампы, параллельная компенсация	1200 VA, 120 µF			400 VA, 42 µF	
Энергосберегающие лампы	250 W			90 W	
Светодиодные лампы < 2 W	55 W			20 W	
Светодиодные лампы 2–8 W	150 W			55 W	
Светодиодные лампы > 8 W	180 W			70 W	
Люминесцентные лампы (ЭПРА)	1000 W			350 W	
Максимальный ток коммутации	16 AX (при 230 V AC, cos φ = 0.3), 16 A (при 230 V AC, cos φ = 1)			10 AX (при 230 V AC, cos φ = 0.3), 16 A (при 230 V AC, cos φ = 1)	
Допустимая температура среды	–25 °C ... +50 °C				
Класс защиты	II				
Степень защиты	IP 20				

Аксессуары

Корпус 17,5 мм
↳ Артикул: 9070065
Подробности см. стр. 352

Крепление в стену/приборную панель
↳ Артикул: 9070001
Подробности см. стр. 352

Пример подключения

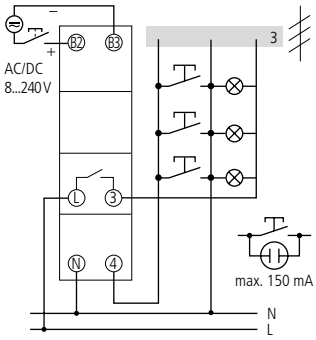

ELPA 1, ELPA 3

Примеры подключения

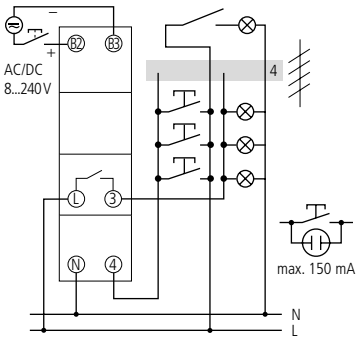

ELPA 1, ELPA 3

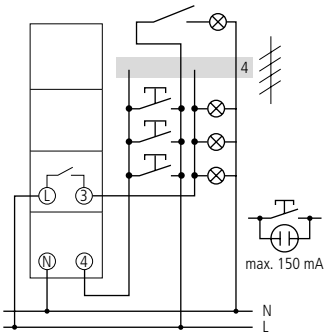

ELPA 6, ELPA 6 plus

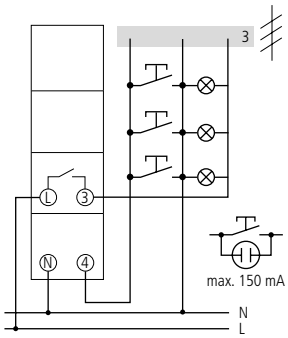

ELPA 6, ELPA 6 plus

ELPA 8 ELPA 9

Описание

Общие функции

- Электромеханический лестничный таймер
- Не потребляет электроэнергию в режиме ожидания
- Переключатель «Постоянно включено»
- Часовой механизм – синхронный двигатель
- Простая установка значения задержки отключения
- Прецизионная механика – высокая точность хода
- Нечувствительны к электромагнитным помехам

ELPA 8

- 4-х проводное подключение для обеспечения поэтажного подключения кнопок
- 3-х проводное подключение без возможности поэтажного подключения кнопок (не допускается в новых электроинсталляциях)
- Перезапускаемая задержка отключения

ELPA 9

- 3-х проводное подключение с обеспечением поэтажной установки кнопок, но без перезапускаемой задержки (не допускается в новых электроинсталляциях)

Выбор приборов

Номинальная мощность реле (cos φ = 1)	Диапазон задержки отключения	Без потребления энергии в режиме ожидания	Предупреждение о выключении	3-/4- проводное подключение	Перезапускаемая задержка	Наименование	Артикул
2300 W	1–7 мин	✓	–	Да	После 30 с	ELPA 8	0080002
				Только 3-х проводное	Нет	ELPA 9	0090001

* В соответствии с гарантийными условиями, см. www.theben.de/en/guarantee

Технические характеристики

	ELPA 8	ELPA 9
Номинальное напряжение	230 V AC	
Частота тока	50 Hz	
Собственное энергопотребление	0 W	
Макс. ток индикаторных ламп в выключателях	50 mA	
Диапазон задержки отключения	1–7 мин	
3/4 проводное подключение	Да	Только 3-х проводное
Тип контакта	нормально разомкнутые	
Лампы накаливания и галогенные	2300 W	
Люминесцентные лампы, стабилизирующая схема	2300 VA	
Люминесцентные лампы, параллельная компенсация	1300 VA, 70 µF	
Энергосберегающие лампы	150 W	
Светодиодные лампы < 2 W	30 W	
Светодиодные лампы 2–8 W	**300 W**	
Светодиодные лампы > 8 W	**300 W**	
Максимальный ток коммутации	6 AX (при 230 V AC, cos φ = 0.3), 16 A (при 230 V AC, cos φ = 1)	
Допустимая температура среды	–10 °C ... +50 °C	
Класс защиты	II	
Степень защиты	IP 20	

Аксессуары

Корпус 17,5 мм
↳ Артикул: 9070065
Подробности см. стр. 352

Крепление в стену/приборную панель
↳ Артикул: 9070001
Подробности см. стр. 352

Примеры подключения

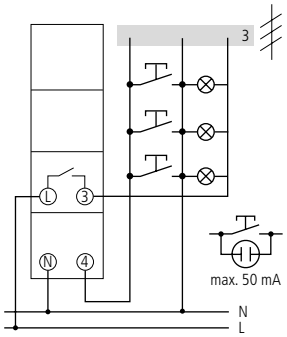

ELPA 8

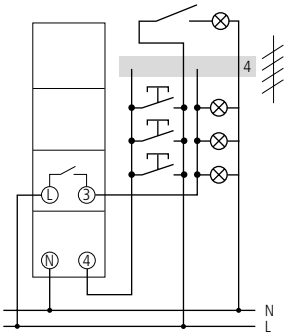

ELPA 8

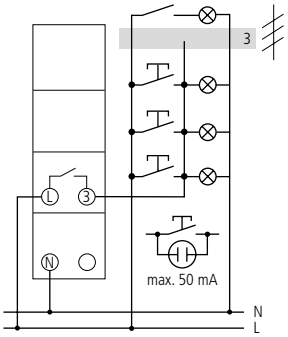

ELPA 9

ELPA 041

ELPA 047

Описание

Общие функции

- Электронный лестничный таймер скрытого монтажа (в монтажную коробку под штатный выключатель)
- Подходит для модернизации существующих электроинсталляций
- Технология «Zero-cross switching»: замыкание контактов реле происходит при нулевом значении тока, что увеличивает срок службы самого реле и подключенных к нему ламп
- Вход для подключения кнопок с электронной защитой от перегрузки
- Автоматическое определение 3-х или 4-х проводного подключения (4-х проводное – для обеспечения поэтажного подключения кнопок)
- Высокая точность
- Повторным нажатием на кнопку обнуляется отсчет задержки отключения

ELPA 041

- Многофункциональный: 12 алгоритмов работы (настраивается DIP-переключателями на приборе)
- Дополнительный вход для управляющих сигналов 8...240 V AC/DC
- Функция «Предупреждение о выключении» в соответствии с DIN 18015-2
- Расширенные функции вызываются удержанием кнопки: функция «Продолжительное нажатие»
- Повторным нажатием на кнопку можно принудительно выключить свет до истечения задержки отключения или «обнулить» отсчет задержки отключения
- Подключение кнопок и выключателей (при модернизации системы освещения могут использоваться уже установленные выключатели)

ELPA 047

- Возможно подключение только кнопок

Выбор приборов

Номинальная мощность реле (cos φ = 1)	Многофункциональный	Вход для управляющих сигналов	Предупреждение о выключении	Технология «Zero-cross switching»	Наименование	Артикул
1800 W	√	√	√	√	ELPA 041	0410002
	–	–	–	√	ELPA 047	0470002

Технические характеристики

	ELPA 041	ELPA 047
Номинальное напряжение	230 V AC	
Частота тока	50–60 Hz	
Собственное энергопотребление	0,1 W	
Макс. ток индикаторных ламп в выключателях	30 mA	
Диапазон задержки отключения	0,5–20 мин	
3/4 проводное подключение	автоматическое определение	
Тип контакта	нормально разомкнутые	
Лампы накаливания и галогенные	1800 W	
Люминесцентные лампы, стабилизирующая схема	1200 VA	
Люминесцентные лампы, параллельная компенсация	580 VA, 54 µF	
Светодиодные лампы < 2 W	20 W	
Светодиодные лампы 2–8 W	**250 W**	
Светодиодные лампы > 8 W	**250 W**	
Максимальный ток коммутации	6 AX (при 230 V AC, cos φ = 0.3), 10 A (при 230 V AC, cos φ = 1)	
Допустимая температура среды	–25 °C ... +45 °C	
Класс защиты	II	
Степень защиты	IP 20	

5

Размеры

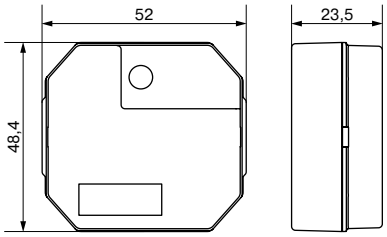

Пример подключения

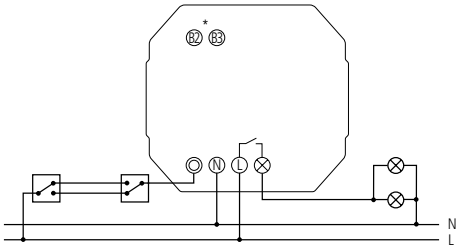

ELPA 041

* с проходными выключателями вход для управляющих сигналов не используется

Примеры подключения

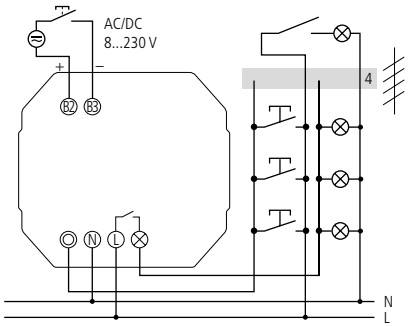

ELPA 041

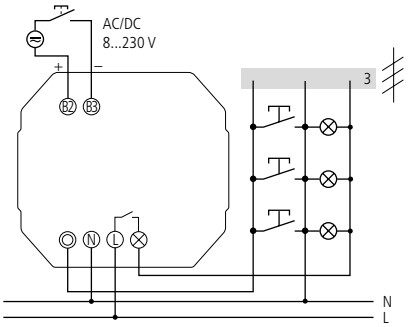

ELPA 041

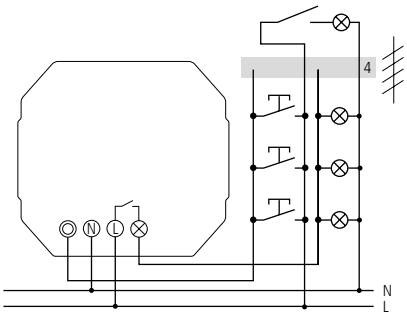

ELPA 047

DIMAX 532 plus

DIMAX 534 plus

Описание

Общие функции

- Универсальный диммер для R, L и C нагрузок с автоматическим определением типа подключенной нагрузки
- Мощность подключаемой нагрузки: до 400 W; диммируемые энергосберегающие лампы – до 400 W; диммируемые светодиодные лампы – до 400 W
- Возможность записи уровня яркости ламп, на которую они будут включаться
- Настройка минимального значения яркости ламп (рекомендуется для ESL и светодиодных ламп)
- Мультивольтовый вход для внешних управляющих сигналов 8...240 V AC/DC
- Низкое собственное энергопотребление
- Запись настроек на случай сбоя питания
- Автоматическая защита от перегрузки и перегрева
- Функция «Плавное включение на заданный уровень яркости»
- Функция «Постоянно включено»
- Без ограничения по подключению минимальной нагрузки
- Плавное включение/выключение увеличивает срок службы ламп
- Мощность нагрузки можно увеличить, подключив модуль повышения мощности DMB 1 T (арт. 4930279). Каждый модуль повышения мощности позволяет подключить дополнительно 300 W/VA

DIMAX 534 plus

- Функции комфорта «Подъем» и «Отбой», например, для детских комнат (могут быть отключены)
- Регулируемая скорость затемнения (с автоматическими функциями)
- Одно- или двухклавишное (светлее/темнее) управление яркостью. Для двухклавишного управления требуется Диодный модуль (арт. 9070367)
- Запись и вызов до трех сцен освещения. Требуется два Диодных модуля (арт. 9070367)
- Центральные функции «Включить всё», «Выключить всё» и сценарии освещения, в которых могут использоваться до 10 диммеров (10 групп освещения)
- Функция лестничного таймера с предупреждением о выключении, функциями «Сброс отсчета задержки» и «Продолжительное нажатие»
- Может управляться кнопками или выключателями, например для комбинации с датчиками присутствия или таймерами

Выбор приборов

Автоматическое определение типа нагрузки	Оптимизирован для энергосберегающих и светодиодных ламп	Дополнительные функции освещения	Многофункциональный	Наименование	Артикул
√	√	–	–	DIMAX 532 plus	5320001
		√	√	DIMAX 534 plus	5340001

Технические характеристики

	DIMAX 532 plus	DIMAX 534 plus
Номинальное напряжение	230 V AC	
Частота тока	50 Hz	
Собственное энергопотребление	0,2 W	
Лампы накаливания и галогенные	400 W	
Электронные трансформаторы (C)	300 W	
Индуктивные трансформаторы (L)	400 W	
Энергосберегающие лампы	400 W (Trailing edge)	
Светодиодные лампы	400 W (Trailing edge)	
Допустимая температура среды	–30 °C ... +50 °C	
Класс защиты	II	
Степень защиты	IP 20	

Аксессуары

Корпус 17,5 мм
↳ Артикул: 9070065
Подробности см. стр. 352

Крепление в стену/приборную панель
↳ Артикул: 9070001
Подробности см. стр. 352

Диодный модуль
для DIMAX 534 plus
↳ Артикул: 9070367
Подробности см. стр. 362

Примеры подключения

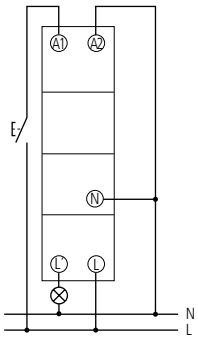

DIMAX 532 plus

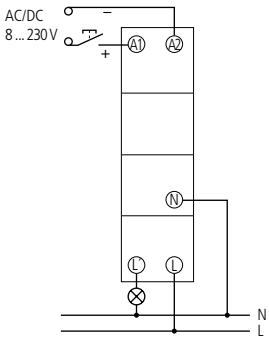

DIMAX 532 plus

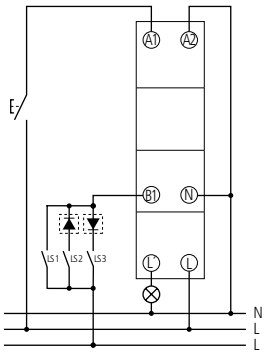

DIMAX 534 plus

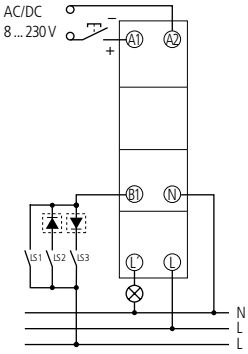

DIMAX 534 plus

DIMAX 544 plus

Описание

DIMAX 544 plus

- Универсальный диммер для R, L и C нагрузок с автоматическим определением типа подключенной нагрузки
- Оптимизирован для энергосберегающих и светодиодных ламп
- Функции комфорта «Подъем» и «Отбой», например, для детских комнат (могут быть отключены)
- Плавное включение/выключение увеличивает срок службы ламп
- Запись до 2 сцен освещения
- Настройка прибора с помощью потенциометра
- Настройка с помощью смартфона с поддержкой NFC и установленным приложением
- Регулируемая скорость затемнения (с автоматическими функциями)
- Специальные настройки можно установить только с помощью приложения: одно- и двух клавишное управление; лестничный таймер; альтернативные кривые диммирования и т.д.

Выбор приборов

Автоматическое определение типа нагрузки	Оптимизирован для энергосберегающих и светодиодных ламп	Дополнительные функции освещения	Настройка с помощью смартфона с NFC	Наименование	Артикул
√	√	√	√	DIMAX 544 plus	5440001

Технические характеристики

	DIMAX 544 plus
Номинальное напряжение	230 V AC
Частота тока	50 Hz
Собственное энергопотребление	0,25 W
Лампы накаливания и галогенные	250 W
Электронные трансформаторы (C)	250 W
Энергосберегающие лампы	200 W (Trailing edge)
Светодиодные лампы	250 W (Trailing edge)
Допустимая температура среды	–25 °C ... +45 °C
Класс защиты	II
Степень защиты	IP 20

Размеры

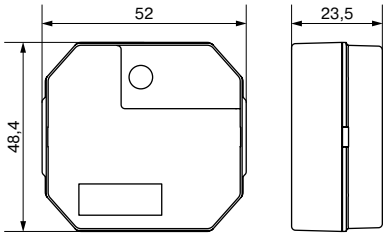

DIMAX 544 plus

Аксессуары

Диодный модуль
↳ Артикул: 9070367
Подробности см. стр. 362

Примеры подключения

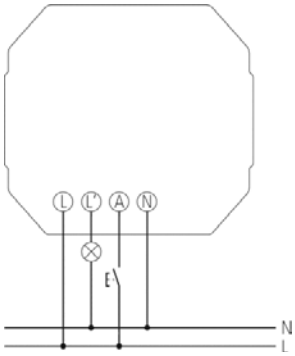

DIMAX 544 plus

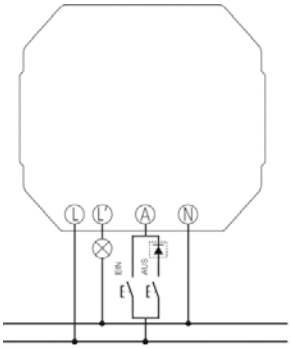

DIMAX 544 plus

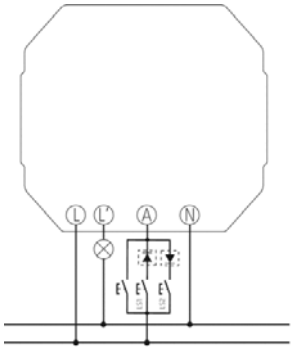

DIMAX 544 plus

GET IT ON Google play

DIMAX app для Android:
Бесплатное приложение «Theben DIMAX» доступно для мобильных устройств Android в Google PlayStore. Для работы приложения необходимо, чтобы мобильное устройство поддерживало NFC.

DIMAX 541 plus E

DIMAX 542 plus S

Описание

Общие функции

- Универсальный диммер для R, L и C нагрузок с автоматическим определением типа подключенной нагрузки
- Оптимизирован для светодиодных ламп
- Простота установки благодаря особо компактному корпусу
- Идеально подходит для всех диммируемых светодиодов и галогенных ламп
- Функция памяти сохраняет последнее используемое значение яркости и при следующем включении устанавливает её
- Функции комфорта «Подъем» и «Отбой», например, для детских комнат (могут быть отключены)

DIMAX 541 plus E

- Управление с помощью выключателя-кнопки

DIMAX 542 plus S

- Управление с помощью выключателя-кнопки, настройка потенциометром
- Настраиваемая минимальная яркость
- Плавное включение/выключение, возможность вручную выбрать тип нагрузки, защита от перегрева, от перегрузки и от короткого замыкания

Выбор продукта

Автоматическое определение нагрузки	Оптимизирован для LED ламп	Функция памяти яркости	Настройка потенциометром	Наименование	Артикул
√	√	√	–	DIMAX 541 plus E	5410130
			√	DIMAX 542 plus S	5420130

Технические характеристики

	DIMAX 541 plus E	DIMAX 542 plus S
Номинальное напряжение	230 V AC	
Частота тока	50-60 Hz	
Собственное энергопотребление	0,15 W	
Лампы накаливания / галогенные лампы	250 W	
Электронные трансформатора (C)	250 W	
LED-лампы	250 W (Trailing edge)	
Допустимая температура среды	–25 °C ... +45 °C	
Класс защиты	II	
Степень защиты	IP 20	

Размеры

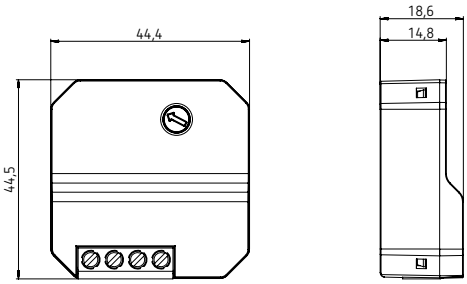

DIMAX 541/542

Пример подключения

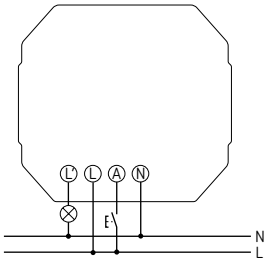

DIMAX 541/542