Описание

LUXORliving Приводы

- Включает в себя: LUXORliving IP1, LUXORliving P640, LUXORliving M140, LUXORliving J8, 2x LUXORliving T4

LUXORliving Освещение

- Включает в себя: LUXORliving IP1, LUXORliving P640, LUXORliving S8, LUXORliving D4, 2x LUXORliving T4

LUXORliving Приводы и Освещение

- Включает в себя: LUXORliving IP1, LUXORliving P640, LUXORliving M140, LUXORliving S8, LUXORliving D4, LUXORliving J8, 4x LUXORliving T4

Выбор приборов

Наименование	Артикулг
LUXORliving Приводы	4990010
LUXORliving Освещение	4990011
LUXORliving Приводы и Освещение	4990012

LUXOR 400

LUXOR 404

LUXOR 402

Описание

Общие функции

- Модульная расширяемая система автоматизации с центральными функциями
- Для коммутации электрических потребителей
- Ручное управления с помощью кнопок на приборе
- Светодиодная индикация статуса каналов
- 2 канала с лестничными таймерами (в предупреждением о выключении и преждевременным отключением)
- Макс. 16 LUXOR модулей в одной системе
- Центральные включение и выключение, функция «Паника» и «Имитация присутствия»
- LUXOR модули соединяются двух проводной шиной
- Максимальная длина кабеля от выключателя до входа модуля 100 м
- Расстояние от двух соседних модулей не должно превышать 100 м
- Отдельный вход для подключения дифференциального автомата FI (RCD)
- Универсальный вход 8–48 V AC/DC (например, для домофона)

LUXOR 400

- 4-х канальный базовый модуль системы
- Переключатель для настройки центральных функций

LUXOR 404

- 4-х канальный модуль расширения системы
- Вход I4 бес потенциальный

LUXOR 402

- 2-х канальный модуль расширения системы

Выбор приборов

Наименование	Артикул
LUXOR 400	4000000
LUXOR 404	4040000
LUXOR 402	4020000

Технические характеристики

	LUXOR 400	LUXOR 404	LUXOR 402
Номинальное напряжение	230 V AC		
Частота тока	50 Hz		
Ширина	4 модуля		2,5 модуля
Тип установки	DIN рейка		
Собственное энергопотребление	1,7 W	1,3 W	
Количество каналов	4		2
Тип контактов	Нормально разомкнутые		
Кабель	230 V, макс. длина до входов модулей 100 м		
Кабель для COM шины	EIB/KNX тип: YCYM или Y(ST)Y ; или телекоммуникационный кабель J-Y(ST)Y макс. длина между модулями 100 м		
Ток коммутации	16 A (при 250 V AC, cos φ = 1), 6 A (при 250 V AC, cos φ = 0.6)		
Рабочая температура окружающей среды	–10 °C ... +50 °C		
Степень защиты	IP 20		
Класс защиты	II в соответствии с EN 60 730-1		

Аксессуары

Диодный модуль
↳ Артикул: 9070367
Подробности см. стр. 362

Крепление в приборную панель
↳ Артикул: 9070001
Подробности см. стр. 352

Примеры подключения

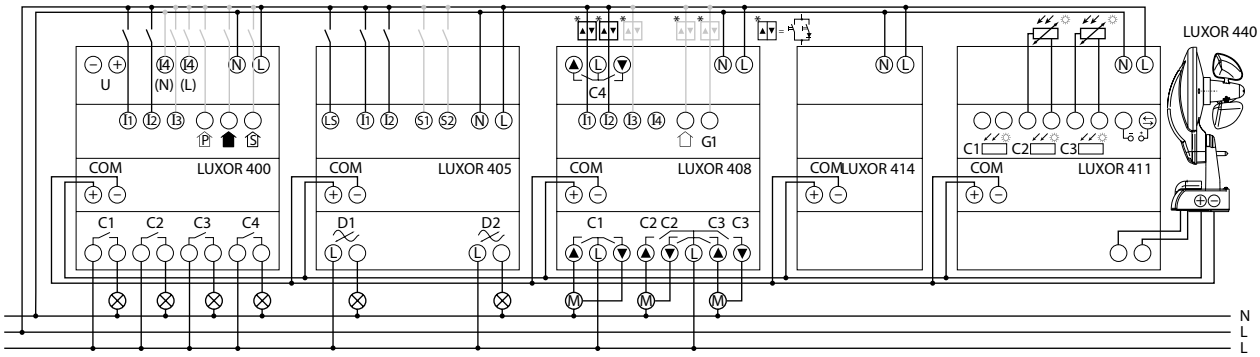

LUXOR 405 S

Описание

LUXOR 405 S

- 2-х канальный диммер
- Для управления яркостью LED-ламп, энергосберегающих ламп, а также ламп накаливания и галогенных ламп
- Коммутационная способность каждого канала:
  - Лампы накаливания и галогенные лампы: 200 W
  - Энергосберегающие люминесцентные лампы: 200 W (trailing edge)
  - Светодиодные лампы: 200 W (trailing edge)
- Коммутационная способность в режиме одного канала: 400 W
- Может использоваться, как самостоятельный диммер, без подключения к базовому модулю
- Ручное управления с помощью кнопок на приборе
- Светодиодная индикация статуса каналов
- LUXOR модули соединяются двух проводной шиной
- Дополнительные входы для каждого канала для подключения датчиков движения/присутствия
- Светодиодная индикация перегрузки по току
- Вход для сценариев освещения (три сценария макс.; количество групп, участвующих в сценариях определяется количеством подключенных диммеров)
- 4 алгоритма работы каждой функции диммирования
- Центральные включение и выключение, функция «Паника» и «Имитация присутствия»

Выбор приборов

Наименование	Артикул
LUXOR 405 S	4050100

Технические характеристики

	LUXOR 405 S
Номинальное напряжение	230 V AC
Частота тока	50 Hz
Ширина	4 модуля
Тип установки	DIN рейка
Собственное энергопотребление	1,3 W
Количество каналов	2
Тип контактов	Тиристор
Кабель	230 V, макс. длина до входов модулей 100 м
Кабель для COM шины	EIB/KNX тип: YCYM или Y(ST)Y ; или телекоммуникационный кабель J-Y(ST)Y макс. длина между модулями 100 м
Рабочая температура окружающей среды	–10 °C ... +50 °C
Степень защиты	IP 20
Класс защиты	II в соответствии с EN 60 730-1

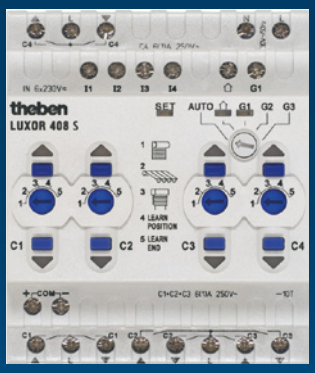

LUXOR 408 S

LUXOR 409 S

Описание

Общие функции

- Для управления приводами штор, жалюзи, тентов, маркиз
- Раздельное управления четырьмя приводами: Вверх/Вниз/Стоп
- Ручное управления с помощью кнопок на приборе
- Светодиодная индикация статуса каналов
- Управление обычным двух клавишным выключателем-кнопкой
- LUXOR модули соединяются двух проводной шиной
- Участие в функции «Паника» (при подключенном LUXOR 400)
- Сохраняемые промежуточное положение шторы и/или угол поворота ламелей жалюзи (для затенения, вентиляции и т.д.)
- 2 диодных модуля (арт. 9070367) в комплекте поставки

LUXOR 408 S

- 4-х канальный базовый модуль управления приводами
- Центральные команды Вверх/Вниз
- Объединение приводов в 3 группы
- Возможность расширения с помощью модуля LUXOR 409
- Управление по таймеру, метеодатчикам, с дисплея

LUXOR 409 S

- 4-х канальный модуль расширения

Выбор приборов

Наименование	Артикул
LUXOR 408 S	4080100
LUXOR 409 S	4090100

Аксессуары

Диодный модуль
↳ Артикул: 9070367
Подробности см. стр. 362

Технические характеристики

	LUXOR 408 S	LUXOR 409 S
Номинальное напряжение	230 V AC	
Частота тока	50 Hz	
Ширина	4 модуля	
Тип установки	DIN рейка	
Собственное энергопотребление	1,3 W	
Количество каналов	4	
Тип контактов	Нормально разомкнутые	
Кабель	230 V, макс. длина до входов модулей 100 м	
Кабель для COM шины	EIB/KNX тип: YCYM или Y(ST)Y ; или телекоммуникационный кабель J-Y(ST)Y макс. длина между модулями 100 м	
Ток коммутации	6 A (при 250 V AC, cos φ = 1)	
Типы приводов	Шторы, Жалюзи и Тенты	
Рабочая температура окружающей среды	–10 °C ... +50 °C	
Степень защиты	IP 20	
Класс защиты	II в соответствии с EN 60 730-1	

LUXOR 411

LUXOR 440

Описание

LUXOR 411

- Модуль подключения датчиков
- Для управления приводами штор, жалюзи, тентов, а также для управления освещением. К контроллеру подключаются метеодатчики датчики системы LUXOR 440 и датчики освещенности (Арт. 9070008)
- Также работает со старыми погодными датчиками LUXOR 412 и LUXOR 413
- Настройки порогов срабатывания по метеоусловиям выполняются с помощью переключателей на приборе
- Светодиодная индикация статусов
- Максимальная длина кабеля от датчиков до модуля100 м
- LUXOR модули соединяются двух проводной шиной

LUXOR 440

- Метеостанция
- Для управления шторами, жалюзи, роллетами, тентами, маркизами и т.д. в зависимости от осадков, температуры, силы ветра и яркости (в комбинации с LUXOR 411, LUXOR 408 S и/или LUXOR 409 S)
- Дополнительно можно подключить два датчика освещенности для контроля яркости на других фасадах
- Питание от COM шины

Выбор приборов

Наименование	Артикул
LUXOR 411	4110000
LUXOR 440	4400000

Технические характеристики

	LUXOR 411	LUXOR 440
Номинальное напряжение	230 V AC	COM шина
Частота тока	50 Hz	–
Ширина	4 модуля	–
Собственное энергопотребление	1,1 W	–
Тип установки	DIN рейка	На фасад или на мачту
Кабель для COM шины	EIB/KNX тип: YCYM или Y(ST)Y ; или телекоммуникационный кабель J-Y(ST)Y макс. длина между модулями 100 м	
Диапазон освещенности для освещения	1–100 lx	
Диапазон освещенности для солнцезащиты	1000–100000 lx	
Диапазон измерения силы ветра	2–20 м/с	
Диапазон измерения температуры	+0 °C ... +60 °C	
Рабочая температура окружающей среды	–10 °C ... +50 °C	–20 °C ... +55 °C
Степень защиты	IP 20	IP 44
Класс защиты	II в соответствии с EN 60 730-1	

Аксессуары

Датчик освещенности на кронштейне

для LUXOR 411
↳ Артикул: 9070008
Подробности см. стр. 362

Крепление на мачту

для LUXOR 440
↳ Артикул: 9070928
Подробности см. стр. 365

Размеры

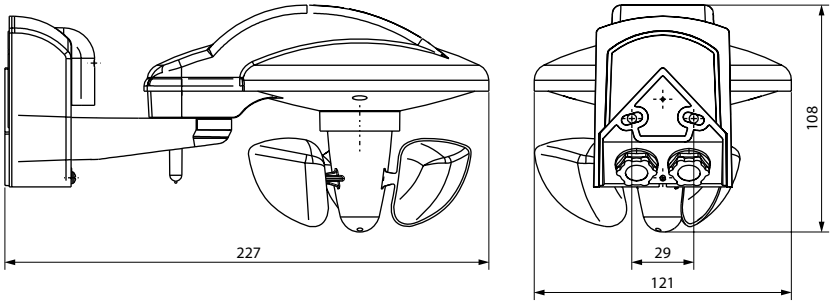

LUXOR 440

LUXOR 426

Описание

- Контроллер-дисплей для системы LUXOR
- На экране отображаются время, дата, центральные и настроенные автоматические функции
- Отображение макс./мин. значений погодных условий (при условии подключения метеостанции)
- Дисплей с подсветкой
- 6 страниц отображения различной информации о текущем состоянии системы и органов управления системой
- Интегрированный 8-ми канальный таймер
- Для управления выходами любого модуля системы LUXOR. Например, для управление шторами/жалюзи, группами освещения, вентиляцией, циркуляционными насосами и т.д.
- Управление температурой (в сочетании с термостатами RAMSES)
- Ручное переключение на дисплее центральных и групповых функций, а также переключение между ручным и автоматическим режимами
- Суточная и недельная программы
- Астрономическая программа (программа расчета времени восхода и заката солнца для каждого дня года)
- Свободная настройки времени переключения каналов (выходов) любого модуля системы – включение/выключение по расписанию пользователя, а также по астрономической программе
- Возможность задать задержку/упреждение включения/выключения по астрономической программе на ± 120 мин от расчетного времени восхода/заката
- «Прошитые» в таймер координаты крупных мировых городов
- Настройка индивидуальных связей между каналом таймера и выходами (каналами) модулей системы
- При управлении контроллерами приводов (LUXOR 408 S и LUXOR 409 S) можно задать высоту подъема шторы или степень открытия ламелей жалюзи, а при управлении диммером LUXOR 405 S – яркость ламп в процентах
- Программы блокировки для предотвращения нежелательного включения/отключения светильников, например, по сигналу от датчика освещенности, подключенного к контроллеру датчиков LUXOR 411
- Настройка времени блокировки подъема/опускания штор/жалюзи по астрономической программе, например, чтобы не будить жильцов ранним поднятием штор летом, когда солнце всходит очень рано
- Автоматический переход на летнее/зимнее время
- Защита PIN кодом
- Установка в монтажную коробку

Выбор приборов

Наименование	Артикул
LUXOR 426	4260000

Технические характеристики

	LUXOR 426
Номинальное напряжение	230 V AC
Частота тока	50 Hz
Тип установки	Настенный накладной или врезной монтаж
Собственное энергопотребление	1,1 W
Количество каналов	8
Кабель для COM шины	YCYM или Y(ST)Y или J-Y(ST)Y макс. длина между модулями 100 м
Ячеек памяти	350
Таймер	Недельный
Рабочая температура окружающей среды	–5 °C ... +45 °C
Степень защиты	IP 20
Класс защиты	II в соответствии с EN 60 335

Размеры

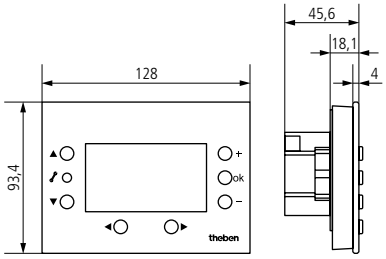

Примеры подключения

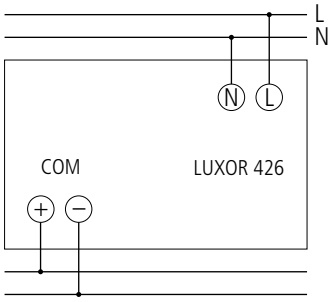

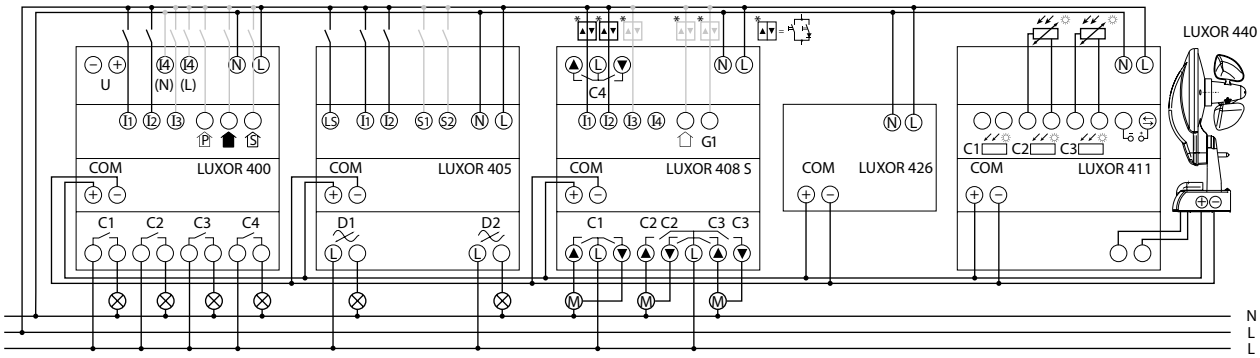

LUXOR 414

Описание

- 8-ми канальный таймер
- Для управления работой любого выхода любого контроллера LUXOR, подключенного к системе, по расписанию пользователя
- Возможность управления каналами прямо с прибора
- Суточная и недельная программы
- Астрономическая программа (программа расчета времени восхода и заката солнца для каждого дня года)
- Свободная настройки времени переключения каналов (выходов) любого модуля системы – включение/выключение по расписанию пользователя, а также по астрономической программе
- «Прошитые» в таймер координаты крупных мировых городов
- Настройка индивидуальных связей между каналом таймера и выходами (каналами) модулей системы с помощью переключателя
- При управлении контроллерами приводов (LUXOR 408 S и LUXOR 409 S) можно задать высоту подъема шторы или угол поворота ламелей жалюзи; при управлении диммером – задать яркость светильников в процентах
- Программы блокировки для предотвращения нежелательного включения/отключения светильников, например, по сигналу от датчика освещенности, подключенного к контроллеру датчиков LUXOR 411
- Настройка времени блокировки подъема/опускания штор/жалюзи по астрономической программе, например, чтобы не будить жильцов ранним поднятием штор летом, когда солнце всходит очень рано
- Автоматический переход на зимнее/летнее время
- Все модули системы соединяются между собой двухпроводной шиной (COM-bus)

Выбор приборов

Наименование	Артикул
LUXOR 414	4140000

Технические характеристики

LUXOR 414	
Номинальное напряжение	230 V AC
Частота тока	50 Hz
Ширина	2,5 модуля
Тип установки	DIN рейка
Собственное энергопотребление	1,3 W
Количество каналов	8
Кабель для COM шины	EIB/KNX тип: YCYM или Y(ST)Y ; или телекоммуникационный кабель J-Y(ST)Y макс. длина между модулями 100 м
Количество каналов	128
Рабочая температура окружающей среды	–10 °C ... +50 °C
Степень защиты	IP 20
Класс защиты	II в соответствии с EN 60 730-1

LUXOR Set 4

LUXOR Set 5

Описание

LUXOR Set 4

- Набор для управления приводами жалюзи, штор, тентов, маркиз
- 8 приводов могут управляться вручную, и/или автоматически по расписанию пользователя и/или по времени восхода и заката солнца
- Настройка времени блокировки для астропрограммы (чтобы не будить жильцов в летнее время, когда солнце встает очень рано)
- Центральные и групповые функции управления приводами
- Управление 8-ю приводами вручную, и/или автоматически по расписанию пользователя и/или по времени восхода и заката солнца
- В набор входит: LUXOR 408 S - 1 шт.; LUXOR 409 S - 1 шт.; LUXOR 414 - 1 шт.

LUXOR Set 5

- Набор для управления приводами жалюзи, штор, тентов, маркиз
- 8 приводов могут управляться вручную, и/или автоматически по расписанию пользователя и/или по времени восхода и заката солнца
- Настройка времени блокировки для астропрограммы (чтобы не будить жильцов в летнее время, когда солнце встает очень рано)
- Центральные и групповые функции управления приводами
- Управление 8-ю приводами вручную, и/или автоматически по расписанию пользователя и/или по времени восхода и заката солнца
- В набор входит: LUXOR 408 S - 1 шт.; LUXOR 409 S - 1 шт.; LUXOR 426 - 1 шт.

Выбор приборов

Наименование	Артикул
LUXOR Set 4	4990004
LUXOR Set 5	4990005

Всё для встречи с заказчиками

Представительства и партнеры Theben работают более, чем в 60 странах. А значит, нам понятны основные запросы и потребности людей из разных регионов. Для разных областей мы выпускаем оборудование, адаптированное для работы в условиях этих стран, и позволяющее получить максимальный эффект в конкретных условиях эксплуатации.