ЭВАКУАЦИОННОЕ И АВАРИЙНОЕ ОСВЕЩЕНИЕ

Системы аварийного освещения

Стр. 1058
Автономные светодиодные эвакуационные светильники U34^{LED}

Стр. 1066
Автономные эвакуационные светильники S8

НОВИНКИ

URA ONE, U21^{LED}

автономные светодиодные эвакуационные светильники

(стр. 1060)

B65^{LED}, B66^{LED}

погодоустойчивые светодиодные эвакуационные светильники

(стр. 1068)

Стр. 1060
Автономные светодиодные эвакуационные светильники внутренней установки URA ONE

Стр. 1061
Автономные светодиодные эвакуационные светильники внутренней установки U21LED

Стр. 1061
Автономные люминесцентные эвакуационные светильники внутренней установки U21

Стр. 1063
Автономные эвакуационные светильники G5

Стр. 1068
Стойкие к атмосферным воздействиям автономные эвакуационные светильники B65LED

Стр. 1069
Погодоустойчивые эвакуационные светильники B66LED

Стр. 1070
Прожекторы аварийного освещения

Стр. 1071
Информационные таблички и аксессуары для эвакуационных светильников

Выбор эвакуационных светильников

АВТОНОМНЫЕ ЭВАКУАЦИОННЫЕ СВЕТИЛЬНИКИ ВНУТРЕННЕЙ УСТАНОВКИ

	РАБОЧИЙ РЕЖИМ			IP	IK	РАБОТА В АВАРИЙНОМ РЕЖИМЕ	ВЫХОДНОЙ СВЕТОВОЙ ПОТОК	ТИП АККУМУ-ЛЯТОРА	ИСТОЧНИК СВЕТА	Каталожные номера	
	NM[1]	M[1]	C/S[1]							Стандартные	С адресным/ автоматическим тестированием через ПО LVS2
U34LED (стр. 1058)											
	Да	Да	-	42	07	1 ч	250 Лм	Ni-MH	СВЕТОДИОД	6 611 60	6 621 60
	Да	Да	-				450 Лм	Ni-MH	СВЕТОДИОД	6 611 80	6 621 80
	Да	Да	-			3 ч	200 Лм	Ni-MH	СВЕТОДИОД	6 611 90	6 621 90
URA ONE (стр. 1060)											
	Да	-	-	42	07	1 ч	70 Лм	Ni-Cd	СВЕТОДИОД	6 616 20	-
	Да	-	-				100 Лм	Ni-Cd	СВЕТОДИОД	6 616 21	-
	Да	Да	-					Ni-Cd	СВЕТОДИОД	6 616 31	6 626 31
	Да	-	-				160 Лм	Ni-Cd	СВЕТОДИОД	6 616 22	-
	Да	Да	-					Ni-Cd	СВЕТОДИОД	6 616 32	-
	Да	-	-				200 Лм	Ni-Cd	СВЕТОДИОД	6 616 23	-
	Да	Да	-					Ni-Cd	СВЕТОДИОД	6 616 33	6 626 33
	Да	-	-				350 Лм	Ni-Cd	СВЕТОДИОД	6 616 24	-
	Да	Да	-					Ni-Cd / Ni-MH	СВЕТОДИОД	6 616 34	6 626 34
	Да	Да	-			2 ч	200 Лм	Ni-Cd	СВЕТОДИОД	6 616 42	6 626 42
	Да	Да	-			3 ч	100 Лм	Ni-MH	СВЕТОДИОД	6 616 40	6 626 40
U21LED (стр. 1061)											
	Да	-	-	42	04	1 ч	70 Лм	Ni-Cd	СВЕТОДИОД	6 616 01	-
	Да	-	-				100 Лм	Ni-Cd	СВЕТОДИОД	6 616 02	-
	Да	Да	-					Ni-Cd	СВЕТОДИОД	6 616 03	6 626 03
	Да	-	-				160 Лм	Ni-Cd	СВЕТОДИОД	6 616 05	-
	Да	-	-				200 Лм	Ni-Cd	СВЕТОДИОД	6 616 08	-
	Да	Да	-					Ni-Cd	СВЕТОДИОД	6 616 06	6 626 06
	Да	-	-				350 Лм	Ni-Cd	СВЕТОДИОД	6 616 09	-
	Да	Да	-					Ni-Cd / Ni-MH	СВЕТОДИОД	6 616 07	6 626 07
	Да	-	-			2 ч	90 Лм	Ni-Cd	СВЕТОДИОД	6 616 11	-
	Да	Да	-				200 Лм	Ni-Cd	СВЕТОДИОД	6 616 12	6 626 12
	Да	Да	-			3 ч	100 Лм	Ni-MH	СВЕТОДИОД	6 616 10	6 626 10
U21 (стр. 1061)											
	Да	-	-	42	04	1 ч	50 Лм	Ni-Cd	1 люм. лампа 6 Вт	6 617 10	-
	Да	-	-				70 Лм	Ni-Cd	1 люм. лампа 6 Вт	6 617 01	-
	Да	-	-				100 Лм	Ni-Cd	1 люм. лампа 6 Вт	-	6 627 02
	Да	-	-				110 Лм	Ni-Cd	1 люм. лампа 6 Вт	6 617 02	-
	Да	-	-				160 Лм	Ni-Cd	1 люм. лампа 6 Вт	6 617 05	6 627 05
	-	-	Да					Ni-Cd	2 люм. лампы 6 Вт	6 617 09	6 627 09
	Да	-	-				200 Лм	Ni-Cd	1 люм. лампа 6 Вт	-	6 627 06
	Да	-	-				240 Лм	Ni-Cd	1 люм. лампа 6 Вт	6 617 06	-
	Да	-	-				300 Лм	Ni-Cd	1 люм. лампа 6 Вт	6 617 07	-
	Да	-	-				310 Лм	Ni-Cd	1 люм. лампа 6 Вт	-	6 627 07
	Да	-	-			3 ч	90 Лм	Ni-Cd	1 люм. лампа 6 Вт	6 617 11	-
	Да	-	-				100 Лм	Ni-Cd	1 люм. лампа 6 Вт	-	6 627 14
	-	-	Да				100 Лм	Ni-Cd	2 люм. лампы 6 Вт	-	6 627 15

1: NM: непостоянный; M: постоянный; C/S: комбинированный или защищенный

Выбор эвакуационных светильников (продолжение)

АВТОНОМНЫЕ ЭВАКУАЦИОННЫЕ СВЕТИЛЬНИКИ ВНУТРЕННЕЙ УСТАНОВКИ											
	РАБОЧИЙ РЕЖИМ			IP	IK	РАБОТА В АВАРИЙНОМ РЕЖИМЕ	ВЫХОДНОЙ СВЕТОВОЙ ПОТОК	ТИП АККУМУ-ЛЯТОРА	ИСТОЧНИК СВЕТА	Каталожные номера	
	NM[1]	M[1]	C/S[1]							Стандартные	С адресным/ автоматическим тестированием через ПО LVS2
G5 (стр. 1063)											
	Да	-	-	42	07	1 ч	90 Лм	Ni-Cd	1 люм. лампа 8 Вт	0 617 30	-
	-	Да	Да				200 Лм	Ni-Cd	1 люм. лампа 8 Вт	0 617 36	
	Да	-	-				210 Лм	Ni-Cd	1 люм. лампа 8 Вт	0 617 31	-
	Да	-	-					Ni-Cd	1 люм. лампа 8 Вт	0 617 41	-
	-	Да	Да				235 Лм	Ni-Cd	2 люм. лампы 8 Вт	0 617 46	0 617 74
	-	Да	Да				310 Лм	Ni-Cd	1 люм. лампа 8 Вт	0 617 38	
	Да	-	-				345 Лм	Ni-Cd	1 люм. лампа 8 Вт	0 617 33	-
	Да	-	-				500 Лм	Ni-Cd	1 люм. лампа 11 Вт	0 617 34	-
	Да	-	-					Ni-Cd	1 люм. лампа 11 Вт	0 617 44	-
	-	Да	Да			3 ч	120 Лм	Ni-Cd	1 люм. лампа 8 Вт	0 617 37	-
	-	Да	Да				145 Лм	Ni-Cd	2 люм. лампы 8 Вт	0 617 47	-
	Да	-	-				155 Лм	Ni-Cd	1 люм. лампа 8 Вт	0 617 42	-
	Да	-	-				160 Лм	Ni-Cd	1 люм. лампа 8 Вт	0 617 32	-
S8 (стр. 1066)											
	Да	Да	-	42	04	1 ч	140 Лм	Ni-Cd	1 люм. лампа 8 Вт	0 660 00	-
	-	Да	-					Ni-Cd	1 люм. лампа 8 Вт	0 660 01	-
	-	-	Да					Ni-Cd	1 люм. лампа 8 Вт	0 660 02	-
	Да	Да	-			3 ч	110 Лм	Ni-Cd	1 люм. лампа 8 Вт	0 660 03	-
	-	Да	-					Ni-Cd	1 люм. лампа 8 Вт	0 660 04	-
	-	-	Да					Ni-Cd	1 люм. лампа 8 Вт	0 660 05	-
ПОГОДОУСТОЙЧИВЫЕ ЭВАКУАЦИОННЫЕ СВЕТИЛЬНИКИ											
B65[LED] (стр. 1068)											
	Да	Да	-	65	07	1 ч	100 Лм	Ni-Cd	СВЕТОДИОД	6 614 31	6 624 31
	Да	Да	-				200 Лм	Ni-Cd	СВЕТОДИОД	6 614 33	6 624 33
	Да	Да	-				350 Лм	Ni-Cd / Ni-MH	СВЕТОДИОД	6 614 34	6 624 34
	Да	Да	-			3 ч	100 Лм	Ni-Cd / Ni-MH	СВЕТОДИОД	6 614 40	6 624 40
B66[LED] (стр. 1069)											
	Да	Да	-	66	10	1 ч	100 Лм	Ni-MH	СВЕТОДИОД	6 615 41	-
	Да	Да	-				250 Лм	Ni-MH	СВЕТОДИОД	6 615 43	6 625 43
	Да	Да	-				450 Лм	Ni-MH	СВЕТОДИОД	6 615 45	6 625 45

1: NM: непостоянный; M: постоянный; C/S: комбинированный или защищенный

U34^{LED} экологически безопасный

автономные светодиодные эвакуационные светильники

6 611 60

6 621 60 + 6 612 92 + 6 612 94 + 6 618 00

Светодиодные блоки постоянного/непостоянного действия
Светодиоды высокой мощности со специально спроектированным рассеивателем, оптимизирующим распределение света
IP 42 – IK 07
Класс II
Электропитание: 230 В ± 10% - 50/60 Гц
Очень низкий уровень потребления от импульсного источника питания
Полностью перерабатывается после демонтажа
Экологически безвредные аккумуляторы Ni-MH
Съемная пластина для облегчения монтажа и обслуживания
Автоматические клеммы высокой мощности: 2x2,5 мм²
Монитор заряда с зеленым светодиодом

Упак.	Кат. №	Стандартные светильники
		Стандартные светильники включают неавтоматизированную внешнюю контрольную лампу
		С прозрачным рассеивателем на 1 час работы
1	6 611 60	Постоянного/непостоянного действия – 250 лм – 1 час (светодиоды)
1	6 611 80	Постоянного/непостоянного действия – 450 лм – 1 час (светодиоды)
		С прозрачным рассеивателем на 3 часа работы
1	6 611 90	Постоянного/непостоянного действия – 200 лм – 3 часа (светодиоды)

Упак.	Кат. №	Светильники с адресуемым / автоматическим тестированием
		Светильники с адресуемым/ автоматическим тестированием включают систему автоматического самотестирования Результаты тестов видны на двух сигнальных светодиодах (зеленый – все хорошо и желтый – есть неисправность) Адресная функция активируется путем установки ID на каждый светильник при помощи инфракрасного инструмента конфигурации (Кат. № 0 626 10) и подключения дополнительной линии BUS Рабочее состояние всех адресных светильников может быть направлено на интерфейс системы управления (Кат. № 0 626 00), и контролироваться местным контроллером с сенсорным экраном (Кат. № 0 626 01), либо при помощи плана здания в программном обеспечении для ПК Legrand Vision System (L.V.S. 2)
		С прозрачным рассеивателем на 1 час работы
1	6 621 60	Постоянного/непостоянного действия – 250 лм – 1 час (светодиоды)
1	6 621 80	Постоянного/непостоянного действия – 450 лм – 1 час (светодиоды)
		С прозрачным рассеивателем на 3 часа работы
1	6 621 90	Постоянного/непостоянного действия – 200 лм – 3 часа (светодиоды)

Упак.	Кат. №	Аксессуары
1	6 612 80	Монтажная пластина для накладного монтажа
1	6 612 81	Аксессуар для боковой прокладки кабеля для съемной пластины U34^{LED}
1	6 612 92	Рамка для скрытого монтажа в сухих перегородках
1	6 612 93	Коробка для скрытого монтажа в кирпичной стене (в дополнение к рамке скрытого монтажа)
1	6 612 94	Вертикальная сигнальная пластина (для оснащения информационными табличками)
1	6 618 00	127 x 254 мм
1	6 618 01	127 x 254 мм
1	6 618 02	127 x 254 мм
1	6 618 03	127 x 254 мм
1	6 618 40	127 x 254 мм
1	6 618 50	127 x 254 мм
1	6 618 51	127 x 254 мм
1	6 612 99	Инфракрасный инструмент для тестирования светильников U34^{LED}, B66^{LED}

U34LED экологически безопасный

автономные светодиодные эвакуационные светильники

Монтаж

Накладной монтаж

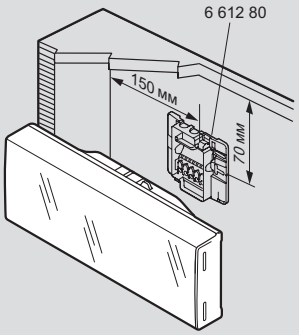

Скрытый монтаж в сухих перегородках

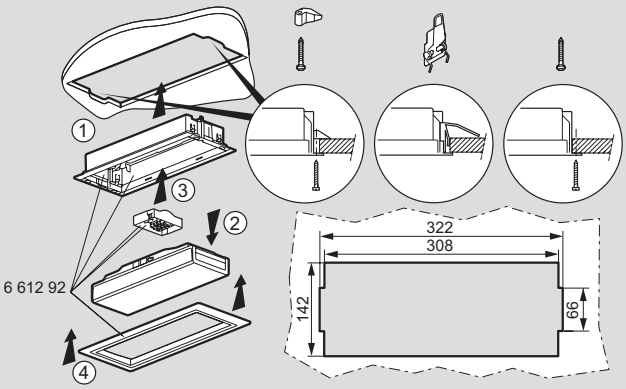

Скрытый монтаж в капитальных стенах

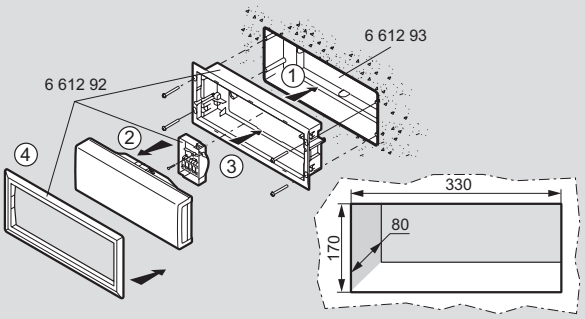

Скрытый монтаж с сигнальной пластиной

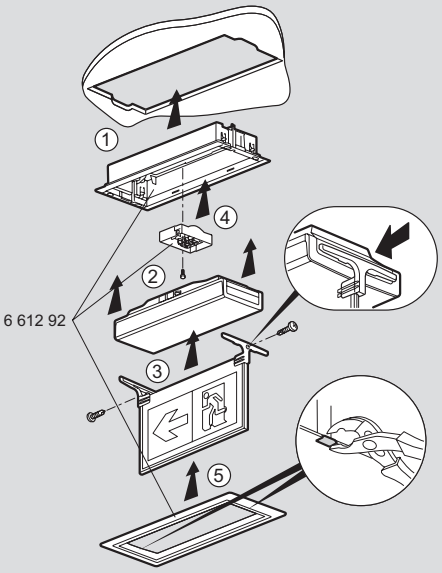

Размеры (в мм)

Накладной монтаж

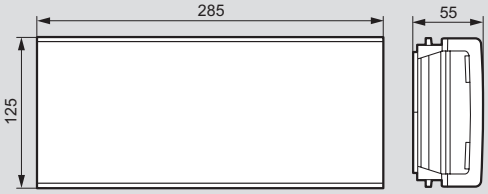

Съемная пластина

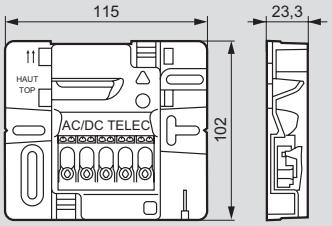

Аксессуар для боковой прокладки кабеля

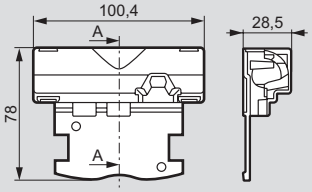

Скрытый монтаж в сухих перегородках

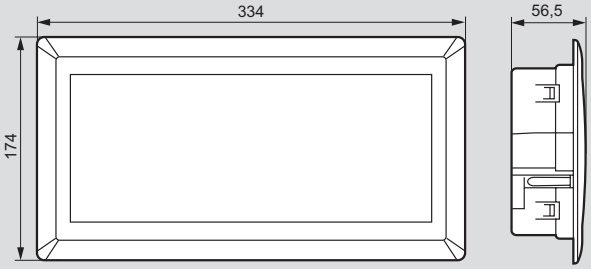

Скрытый монтаж в капитальных стенах

Сигнальная пластина

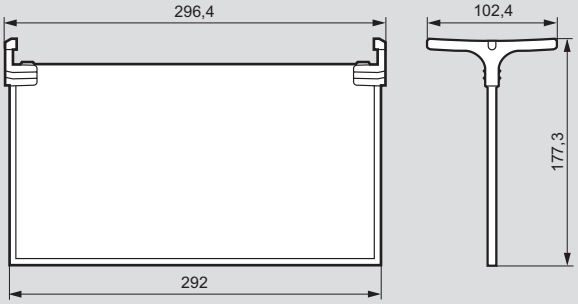

URA ONE

автономные светодиодные эвакуационные светильники внутренней установки

H

6 616 21

6 616 34

6 616 21 + 6 616 54

6 616 34 + 6 616 55

6 616 34 + 6 616 51

6 616 34 + 6 616 50

6 616 34 + 6 616 65 + 6 616 70

6 616 64 + 6 616 70

Технические характеристики **стр. 1062**
Информационные таблички **стр. 1071**

Светодиодные блоки постоянного/непостоянного действия
Соответствуют МЭК и EN 60598-2-22
Светодиоды большой мощности с рассеивателем, обеспечивающим оптимальное распределение света
Очень низкий уровень потребления от электроэнергии
Срок службы >100 000 ч
Полностью подлежит вторичной переработке
Задняя часть втычного присоединения с надрезанными отверстиями для облегчения монтажа и обслуживания
Пружинные зажимы для подключения проводов большого сечения: 2 x 2,5 мм². IP 42; IK 07
Работа в аварийном режиме: 1 до 3 ч. Ni-Cd или Ni-MH аккумуляторы.
Время зарядки: 24 ч
Контроль зарядки по зеленому светодиоду. Рассеиватель из молочного стекла
Электропитание: 230 В ∿ ± 10% - 50/60 Гц
Класс защиты II ⧈
Скрытый монтаж в потолке или стене с рамкой для скрытого монтажа Кат. № 6 616 50/51
Декоративная рамка для накладного монтажа Кат. № 6 616 54/55

Упак.	Кат. №	
		Стандартные светильники непостоянного действия (N)
		Стандартные светильники, для проверки которых требуется выключить обычное освещение
1	6 616 20	Непостоянного действия, 70 Лм, 1 ч, 2 LED
1	6 616 21	Непостоянного действия, 100 Лм, 1 ч, 2 LED
1	6 616 22	Непостоянного действия, 160 Лм, 1 ч, 4 LED
1	6 616 23	Непостоянного действия, 200 Лм, 1 ч, 4 LED
1	6 616 24	Непостоянного действия, 350 Лм, 1 ч, 4 LED
		Стандартные светильники постоянного/ непостоянного действия (M)
		Стандартные светильники, для проверки которых требуется выключить обычное освещение Эти светильники могут также работать в непостоянном режиме при соответствующем подключении к системе обычного освещения
1	6 616 31	Пост./непост. действия, 100 Лм, 1 ч, 4 LED
1	6 616 32	Пост./непост. действия, 160 Лм, 1 ч ,4 LED
1	6 616 33	Пост./непост. действия, 200 Лм, 1 ч, 4 LED
1	6 616 34	Пост./непост. действия, 350 Лм, 1 ч, 4 LED
1	6 616 40	Пост./непост. действия, 100 Лм, 3 ч, 4 LED
1	6 616 42	Пост./непост. действия, 200 Лм, 2 ч, 4 LED

Упак.	Кат. №	
		Светильники с адресуемым/ автоматическим тестированием
		Светильники с адресуемым/ автоматическим тестированием включают систему автоматического самотестирования Результаты тестов видны на двух сигнальных светодиодах (зеленый – все хорошо и желтый – есть неисправность) Адресная функция активируется путем установки ID на каждый светильник при помощи инфракрасного инструмента конфигурации (Кат. № 0 626 10) и подключения дополнительной линии BUS Рабочее состояние всех адресных светильников может быть направлено на интерфейс системы управления (Кат. № 0 626 00), и контролироваться местным контроллером с сенсорным экраном (Кат. № 0 626 01), либо при помощи плана здания в программном обеспечении для ПК Legrand Vision System (L.V.S. 2)
1	6 626 31	Пост./непост. действия, 100 Лм, 1 ч, 4 LED
1	6 626 33	Пост./непост. действия, 200 Лм, 1 ч, 4 LED
1	6 626 34	Пост./непост. действия, 350 Лм, 1 ч , 4 LED
1	6 626 40	Пост./непост. действия, 100 Лм, 3 ч, 4 LED
1	6 626 42	Пост./непост. действия, 200 Лм, 2 ч, 4 LED
		Аксессуары
		Декоративная рамка для накладного монтажа
1	6 616 54	Белый цвет
1	6 616 55	Цвет алюминия
		Тонкая рамка для скрытого монтажа в подвесном потолке и сухих перегородках
1	6 616 50	Белый цвет
1	6 616 51	Цвет алюминия
		Аксессуар для монтажа перпендикулярно стене
1	6 616 58	Белый цвет
1	6 616 59	Цвет алюминия
		Аксессуар для подвесного монтажа
1	6 616 62	Белый цвет
1	6 616 63	Цвет алюминия
		Сигнальная пластина
1	6 616 64	Вертикальная прозрачная пластина для обозначения пути эвакуации (используется с информационной табличкой)
		Рамка для скрытого монтажа
1	6 616 65	Специальная рамка для вертикальной сигнальной пластины

U21LED автономные светодиодные эвакуационные светильники внутренней установки

6 616 07

6 616 07 + 6 617 20

Технические характеристики **стр. 1062**
Информационные таблички **стр. 1071**

Светодиодные блоки постоянного/непостоянного действия
Соответствуют МЭК и EN 60598-2-22
Светодиоды большой мощности
IP 42; IK 04
Работа в аварийном режиме: 1 и 3 часа
Срок службы >100 000 ч
Ni-Cd или Ni-MH аккумуляторы
Время зарядки: 24 часа
Контроль зарядки по зеленому светодиоду
Электропитание: 230 В ∿ ± 10% - 50/60 Гц
Класс защиты II ⧈
Пружинные зажимы для подключения проводов большого сечения: 2 x 2,5 мм²
Скрытый монтаж в фальшпотолке или сухих перегородках: добавить рамку скрытого монтажа Кат. № 6 617 20
Скрытый монтаж в капитальной стене (кирпичной или бетонной): добавить коробку для скрытого монтажа Кат. № 0 617 21 и рамку для скрытого монтажа Кат. № 6 617 20
Может оборудоваться металлическими защитными решетками Кат. № 0 626 90/92 (стр. 1071)

Упак.	Кат. №	
		Стандартные светильники непостоянного действия
		Стандартные светильники, для проверки которых требуется выключить обычное освещение
1	6 616 01	Непостоянного действия, 70 Лм, 1 ч, 2 LED
1	6 616 02	Непостоянного действия, 100 Лм, 1 ч, 2 LED
1	6 616 05	Непостоянного действия, 160 Лм, 1 ч, 4 LED
1	6 616 08	Непостоянного действия, 200 Лм, 1 ч, 4 LED
1	6 616 09	Непостоянного действия, 350 Лм, 1 ч, 4 LED
1	6 616 11	Непостоянного действия, 90 Лм, 3 ч, 2 LED
		Стандартные светильники постоянного действия
		Стандартные светильники, для проверки которых требуется выключить обычное освещение Эти светильники могут также работать в непостоянном режиме при соответствующем подключении к системе обычного освещения
1	6 616 03	Постоян./непостоян. действия, 100 Лм, 1 ч, 4 LED
1	6 616 06	Постоян./непостоян. действия, 200 Лм, 1 ч, 4 LED
1	6 616 07	Постоян./непостоян. действия, 350 Лм, 1 ч, 4 LED
1	6 616 10	Постоян./непостоян. действия, 100 Лм, 3 ч, 4 LED
1	6 616 12	Постоян./непостоян. действия, 200 Лм, 2 ч, 4 LED
		Светильники с адресуемым/ автоматическим тестированием
		Светильники с адресуемым/ автоматическим тестированием включают систему автоматического самотестирования Результаты тестов видны на двух сигнальных светодиодах (зеленый – все хорошо и желтый – есть неисправность) Адресная функция активируется путем установки ID на каждый светильник при помощи инфракрасного инструмента конфигурации (Кат. № 0 626 10) и подключения дополнительной линии BUS Рабочее состояние всех адресных светильников может быть направлено на интерфейс системы управления (Кат. № 0 626 00), и контролироваться местным контроллером с сенсорным экраном (Кат. № 0 626 01), либо при помощи плана здания в программном обеспечении для ПК Legrand Vision System (L.V.S. 2) Эти светильники могут также работать в непостоянном режиме при соответствующем подключении к системе обычного освещения.
1	6 626 03	Постоян./непостоян. действия, 100 Лм, 1 ч, 4 LED
1	6 626 06	Постоян./непостоян. действия, 200 Лм, 1 ч, 4 LED
1	6 626 07	Постоян./непостоян. действия, 350 Лм, 1 ч, 4 LED
1	6 626 10	Постоян./непостоян. действия, 100 Лм, 3 ч, 4 LED
1	6 626 12	Постоян./непостоян. действия, 200 Лм, 2 ч, 4 LED

U21 автономные люминесцентные эвакуационные светильники 6 Вт внутренней установки

6 617 02

Люминесцентные светильники 6 Вт непостоянного или комбинированного действия
Соответствуют МЭК и EN 60598-2-22
IP 42; IK 04
Электропитание: 230 В ∿ ± 10%
Основание втычного присоединения для облегчения монтажа и подключения кабелей
Прозрачный рассеиватель
Работа в аварийном режиме: 1, 2 и 3 часа с Ni-Cd аккумуляторами
Время зарядки: 24 часа
Зеленый светодиодный индикатор зарядки
Пружинные зажимы для подключения проводов большого сечения: 2 x 2,5 мм²
Скрытый монтаж в сухих перегородках: добавить рамку для скрытого монтажа Кат. № 6 617 20
Скрытый монтаж в капитальной стене (кирпичной или бетонной): добавить коробку для скрытого монтажа Кат. № 0 617 21 и рамку для скрытого монтажа Кат. № 6 617 20
Может оборудоваться металлическими защитными решетками Кат. № 0 626 90/92 (стр. 1071)

Упак.	Кат. №	
		Стандартные светильники
		Стандартные светильники, для проверки которых требуется выключить обычное освещение
		Люминисцентные светильники 6 Вт непостоянного действия
1	6 617 10	Непостоянного действия, 50 Лм, 1 ч (1 x 6 Вт)
1	6 617 01	Непостоянного действия, 70 Лм, 1 ч (1 x 6 Вт)
1	6 617 02	Непостоянного действия, 110 Лм, 1 ч (1 x 6 Вт)
1	6 617 05	Непостоянного действия, 160 Лм, 1 ч (1 x 6 Вт)
1	6 617 06	Непостоянного действия, 240 Лм, 1 ч (1 x 6 Вт)
1	6 617 07	Непостоянного действия, 300 Лм, 1 ч (1 x 6 Вт)
1	6 617 11	Непостоянного действия, 90 Лм, 3 ч (1 x 6 Вт)
		Люминисцентные светильники 2 x 6 Вт комбинированного действия
1	6 617 09	Комбинированного действия, 160 Лм, 1 ч (2 x 6 Вт)
		Аксессуары для U21LED и U21
1	6 617 20	Рамка для скрытого монтажа в сухой перегородке
1	0 617 21	Коробки скрытого монтажа для кирпичных стен

URA ONE, U21LED и U21

автономные эвакуационные светильники внутренней установки

URA ONE

Монтаж

Накладной монтаж

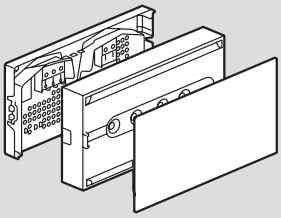

Скрытый монтаж с тонкой рамкой Кат. № 6 616 50/51

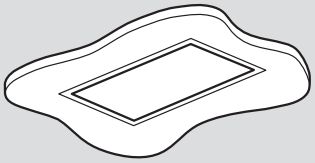

Накладной монтаж с вертикальной сигнальной пластиной Кат. № 6 616 64

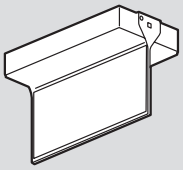

Скрытый монтаж с вертикальной сигнальной пластиной Кат. № 6 616 65

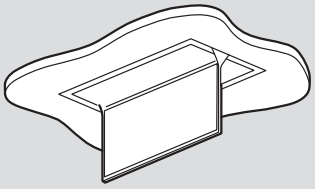

Размеры (в мм)

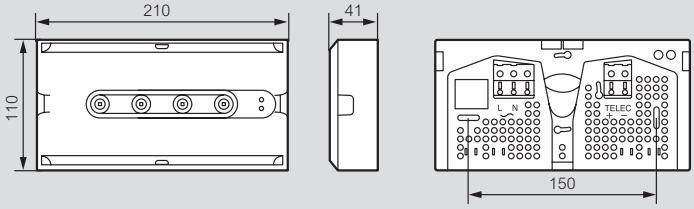

Аксессуары

Скрытый монтаж с тонкой рамкой Кат. № 6 616 50/51

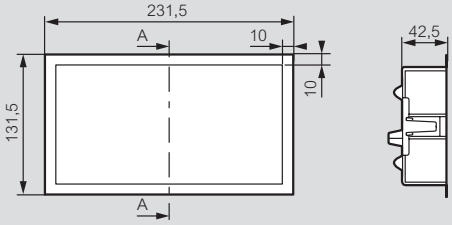

Вертикальная сигнальная пластина Кат. № 6 616 64

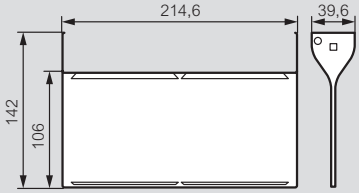

Специальный скрытый монтаж с вертикальной сигнальной пластиной Кат. № 6 616 65

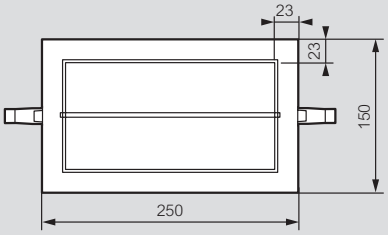

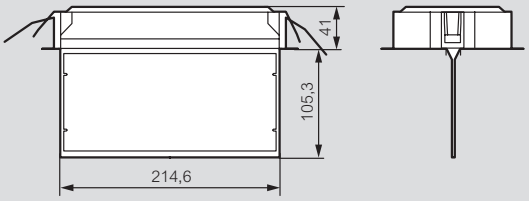

U21LED

Накладной монтаж

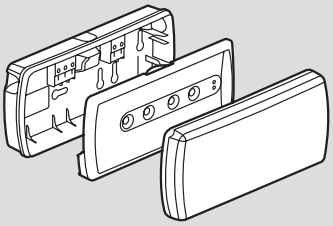

Размеры (в мм)

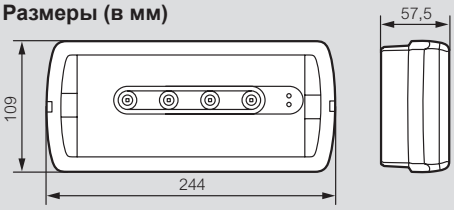

U21

Накладной монтаж

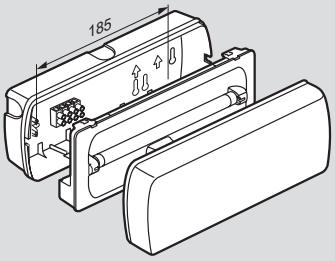

Размеры (в мм)

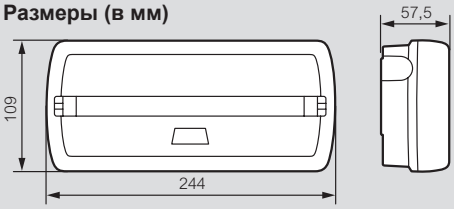

Аксессуары для U21LED и U21

Скрытый монтаж с рамкой Кат. № 6 617 20

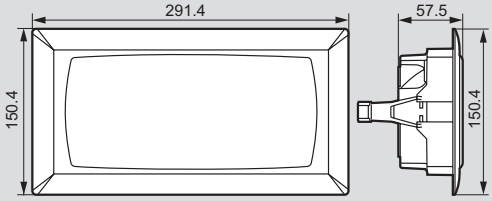

Скрытый монтаж с рамкой Кат. № 6 617 20 в вырезе в сухой перегородке

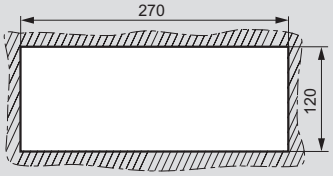

Скрытый монтаж в капитальной стене с рамкой Кат. № 6 617 20 и коробкой Кат. № 0 617 21

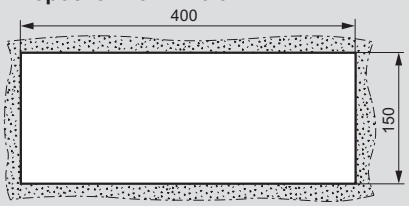

G5

автономные эвакуационные светильники

0 617 30

0 617 46 + 0 617 92 + 6 608 66

0 617 46 + 0 617 92 + 6 608 75

Упак.	Кат. №	8 и 11 Вт люминесцентные светильники
		Суперплоские эстетичные светильники для любых интерьеров. Питание: 220 В~ +/– 10% – 50/60 Гц IP42 класс II ⧈ Время перезарядки: 24 ч Ni-Cd аккумуляторные батареи Возможность выключения на ночь при помощи блока Кат. № 0 039 01
		Светильники 8 Вт и 11 Вт непостоянные с двумя яркими светодиодами Два ярких светодиода (срок службы 100000 часов) обеспечивают 1 люкс по центру пути эвакуации Одновременное отключение обоих светодиодов означает: • отсутствие напряжения в сети • отказ аккумуляторных батарей
		8 Вт
1	0 617 30	1 час – 90 лм
1	0 617 31	1 час – 210 лм
1	0 617 33	1 час – 345 лм
1	0 617 32	3 часа – 160 лм
		11 Вт
1	0 617 34	1 час – 500 лм
		8 Вт и 11 Вт непостоянные люминесцентные светильники с одним зеленым светодиодным индикатором зарядки
		8 Вт
1/6	0 617 41	1 час – 210 лм
1/6	0 617 42	3 часа – 155 лм
		11 Вт
1/6	0 617 44	1 час – 500 лм
		8 Вт комбинированные постоянные люминесцентные светильники с одним зеленым светодиодным индикатором зарядки
1/6	0 617 36	1 час – 200 лм
1/6	0 617 38	1 час – 310 лм
1/6	0 617 37	3 часа – 120 лм

Упак.	Кат. № Стандартные	Кат. № Адресное автоматическое тестирование	8 Вт комбинированные постоянные люминесцентные светильники для монтажа «флажком» или подвесного монтажа
1/6	0 617 46	0 617 74	1 час – 235 лм
1/6	0 617 47		3 час – 145 лм

Упак.	Кат. №	Аксессуары
		Набор для подвесного монтажа Для подвески светильников на высоте 40 см от потолка Цвет хромовый металлик
1	0 617 91	
		Набор для монтажа на кронштейне Для крепления светильников Кат. № 0 617 46/47 на кронштейне Цвет хромовый металлик
1	0 617 92	
		Двухсторонний рассеиватель Заменяет рассеиватель, поставляемый со светильником
1	0 617 82	
		Рамка для полускрытого монтажа Для установки светильника на стене или на подвесном потолке, глубина: 52 мм
1	0 617 83	Белый
1	0 617 85	Алюминий
		Рамка для скрытого монтажа Для установки светильника на стене или на подвесном потолке, глубина: 64 мм
1	0 617 87	Белый
1	0 617 89	Алюминий

Упак.	Кат. №	Информационные таблички	
5	6 608 65		310 x 112 мм
5	6 608 66		310 x 112 мм
5	6 608 67		310 x 112 мм
5	6 608 68		310 x 112 мм
5	6 608 64		310 x 112 мм
5	6 608 69		310 x 112 мм
5	6 608 74	EXIT	310 x 112 мм
5	6 608 75		310 x 112 мм
5	6 608 76		310 x 112 мм

Размеры (в мм)

Накладной монтаж

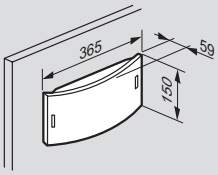

Скрытый монтаж

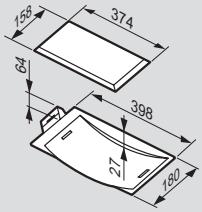

Полускрытый монтаж

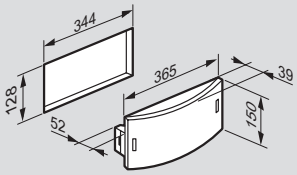

Полускрытый монтаж с цветной рамкой

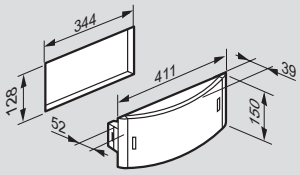

Монтаж на подвеске

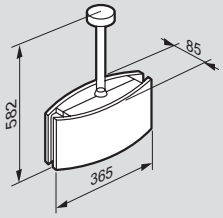

Монтаж на кронштейне

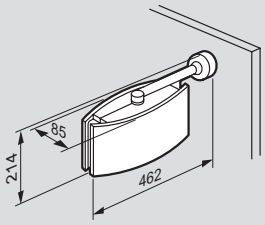

Двусторонний монтаж

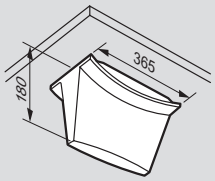

Батареи

Кат. №	Лампы аварийного освещения	Батареи
0 617 30	0 609 41	0 618 92
0 617 31/60	0 609 41	0 618 84
0 617 32/61	0 609 41	0 617 99
0 617 33/62	0 609 41	0 618 86
0 617 34/63	0 607 53	0 617 99
0 617 36/64	0 609 41	0 618 84
0 617 37/65	0 609 41	0 617 99
0 617 38/66	0 609 41	0 618 86
0 617 41/70	0 609 41	0 618 84
0 617 42/71	0 609 41	0 617 99
0 617 44/72/73	0 607 53	0 617 99
0 617 46/74	0 609 41	0 618 84
0 617 47/75	0 609 41	0 617 99

Светометрические характеристики

Расстояние до светильника в метрах для обеспечения минимального уровня освещенности 1 люкс

Высота установки светильника (м)	Уровень освещенности непосредственно под светильником (люкс)	Продольное расстояние от стены D (м)	Продольное расстояние между светильниками D (м)	Поперечное расстояние между светильниками D (м)	Поперечное расстояние от стены D (м)
0 617 30					
2.5	5.0	2.7	7.0	7.0	2.7
3.0	3.5	2.7	7.4	7.4	2.7
4.0	2.0	2.0	7.6	7.6	2.5
5.0	1.3	1.7	7.4	7.4	1.7
0 617 31/41/60/70					
2.5	11.6	3.7	9.2	9.2	3.7
3.0	8.0	3.9	10.0	10.0	3.9
4.0	4.5	4.1	10.8	10.8	4.1
5.0	2.9	4.1	10.3	10.3	4.1
6.0	2.0	3.8	11.6	11.6	3.8
0 617 32/42/61/71					
2.5	8.9	3.4	8.6	8.6	3.4
3.0	6.2	3.5	9.0	9.0	3.5
4.0	3.5	3.6	9.8	9.8	3.6
5.0	2.2	3.4	10.2	10.2	3.4
6.0	1.5	2.8	10.2	10.2	2.8
0 617 33/62/72					
2.5	19.1	4.4	10.6	10.6	4.4
3.0	13.3	4.7	11.6	11.6	4.7
4.0	7.5	5.0	12.8	12.8	5.0
5.0	4.8	5.2	13.8	13.8	5.2
6.0	3.3	5.2	14.4	14.4	5.2
0 617 34/44/63/73					
2.5	29.0	4.9	12.0	12.0	4.9
3.0	20.0	5.3	13.0	13.0	5.3
4.0	11.3	5.9	14.6	14.6	5.9
5.0	7.3	6.2	16.0	16.0	6.2
6.0	5.0	6.4	16.8	16.8	6.4
0 617 36/64					
2.5	11.2	3.6	9.2	9.2	3.6
3.0	7.8	3.8	9.8	9.8	3.8
4.0	4.4	4.0	10.6	10.6	4.0
5.0	2.8	4.0	11.2	11.2	4.0
6.0	2.0	3.6	11.4	11.4	3.6
0 617 37/65					
2.5	7.8	3.2	8.2	8.2	3.2
3.0	5.5	3.3	8.6	8.6	3.3
4.0	3.0	3.3	9.4	9.4	3.3
5.0	2.0	3.0	9.5	9.5	3.0
6.0	1.3	2.4	9.4	9.4	2.4
0 617 38/66					
2.5	17.4	4.3	10.4	10.4	4.3
3.0	12.1	4.5	11.2	11.2	4.5
4.0	6.8	4.9	12.4	12.4	4.9
5.0	4.3	5.0	13.4	13.4	5.0
6.0	3.0	5.0	14.0	14.0	5.0
0 617 46/74					
2.5	6.2	3.0	7.6	7.6	3.0
3.0	4.3	3.0	8.0	8.2	3.0
4.0	2.4	2.9	8.4	8.6	3.0
5.0	1.5	2.4	8.4	8.6	2.5
6.0	1.0	1.2	8.0	8.2	1.3
0 617 47					
2.5	3.9	2.4	6.4	6.6	2.5
3.0	2.7	2.3	6.6	6.8	2.4
4.0	1.5	1.9	6.8	6.8	2.0
5.0	1.0	-	6.2	6.4	-

Кривые распределения силы света, в кд/1000 лм

Кат. № 0 617 30

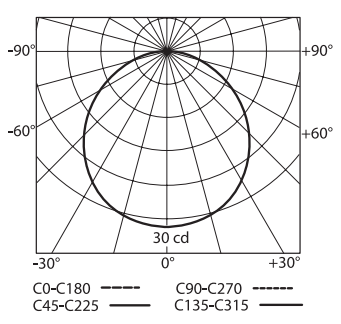

Кат. № 0 617 31/41/60/70

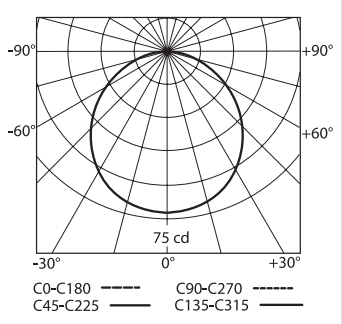

Кат. № 0 617 32/42/61/71

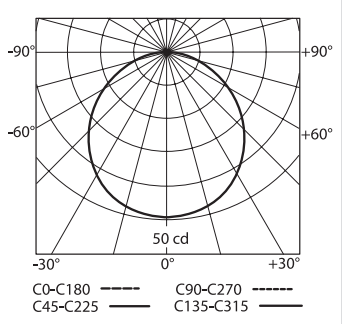

Кат. № 0 617 33/62/72

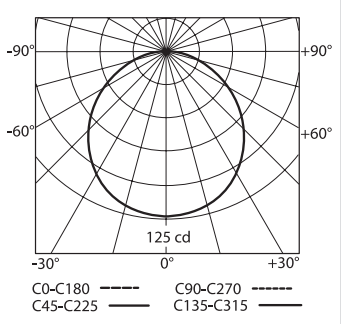

Кат. № 0 617 34/44/63/73

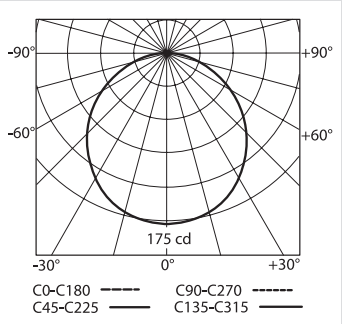

Кат. № 0 617 36/64

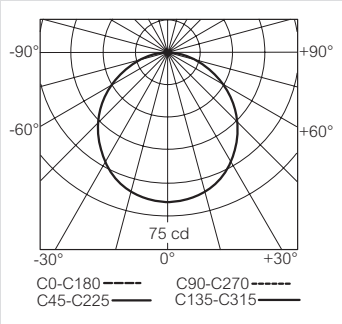

Кат. № 0 617 37/65

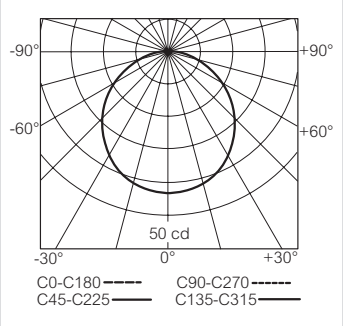

Кат. № 0 617 38/66

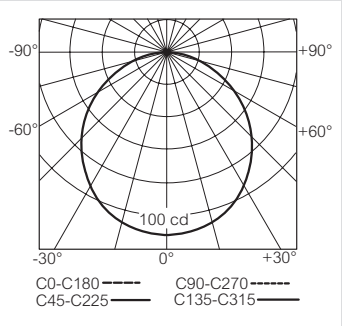

Кат. № 0 617 46/74

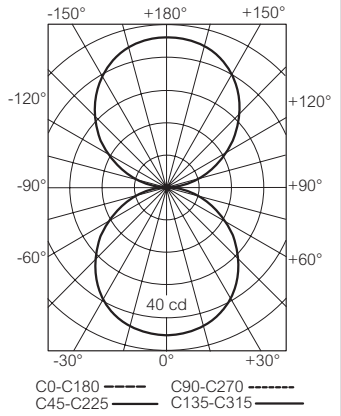

Кат. № 0 617 47

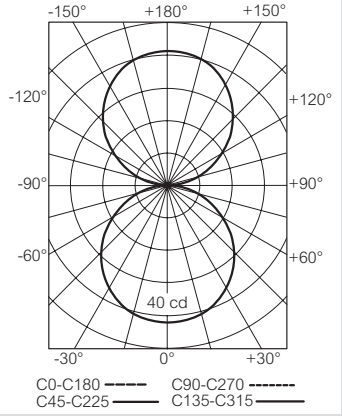

0 660 00

0 660 01 + 6 608 66

0 660 03 + 0 660 90

0 660 01 + 0 660 90 + 0 660 92 + 6 608 65

Упак.	Кат. №	Светильники непостоянного/постоянного действия, комбинированные 8 Вт
		Сертифицированы в соответствии с требованиями IEC 60598-2-22 и EN 60598-2-22 Источник питания: 230 В +/-10 %, 50/60 Гц, IP 42 - класс II Тест ламп и аварийного режима путем нажатия кнопки тестирования Тип Y пригоден для монтажа на воспламеняющихся поверхностях Никель-кадмиевые аккумуляторы, высокотемпературные Время зарядки: 24 часа Мощные винтовые клеммы: 2 x 2,5 мм^2 Указатель заряда – зеленый светодиод 1 час - 140 лм
		1 час - 140 лм
1	0 660 00	Непостоянного действия
1	0 660 01	Постоянного действия
1	0 660 02	Комбинированный
		3 часа - 110 лм
1	0 660 03	Непостоянного действия
1	0 660 04	Постоянного действия
1	0 660 05	Комбинированный режим
		Аксессуары
1	0 660 90	Рамка для скрытого монтажа
1	0 660 92	Двухсторонний рассеиватель

Информационные таблички (стр. 1071)

Размеры (в мм)

Накладной монтаж

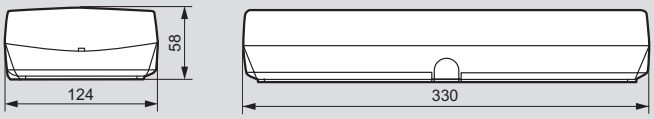

Монтаж на потолке с двусторонним рассеивателем

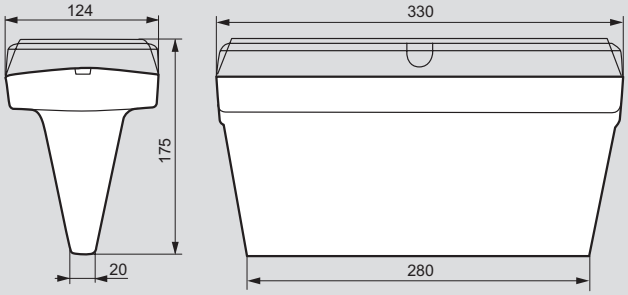

Скрытый монтаж

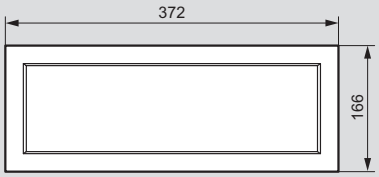

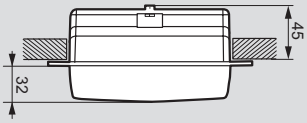

С двусторонним рассеивателем

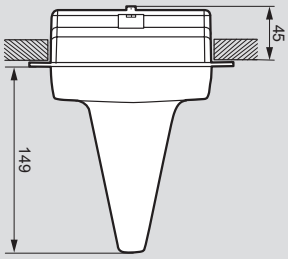

Батареи

Кат. №	Батареи
0 660 00/01/02	0 618 83
0 660 03/04/05	0 618 85

Светометрические характеристики

Расстояние до светильника в метрах для обеспечения минимального уровня освещенности 1 люкс

Высота установки светильников (м)	Уровень освещенности непосредственно под светильником (люкс)	Продольное расстояние от стены D (м)	Продольное расстояние между светильниками D (м)	Поперечное расстояние между светильниками D (м)	Поперечное расстояние от стены D (м)
0 660 00					
2.5	6.2	3	3.8	4.3	3.3
3	4.3	3	4	4.5	3.4
3.5	3.2	3	4.2	4.7	3.3
4	2.4	2.9	4.3	4.8	3.2
4.5	1.9	2.7	4.3	4.8	3.2
5	1.5	2.5	4.3	4.7	2.7
5.5	1.3	2	4.2	4.6	2.2
6	1.1	1.2	4	4.4	1.3
0 660 01					
2.5	6.2	3	3.8	4.3	3.3
3	4.3	3	4	4.5	3.4
3.5	3.2	3	4.2	4.7	3.3
4	2.4	2.9	4.3	4.8	3.2
4.5	1.9	2.7	4.3	4.8	3
5	1.5	2.5	4.3	4.7	2.7
5.5	1.3	2	4.2	4.6	2.2
6	1.1	1.2	4	4.4	1.3
0 660 02					
2.5	6.7	3	3.8	4/4.5	3.2/3.5
3	4.6	3.1	4.1	4.3/4.7	3.3/3.6
3.5	3.4	3.1	4.2	4.4/4.9	3.3/3.5
4	2.6	3	4.4	4.6/5	3.2/3.4
4.5	2	2.9	4.4	4.7/5.1	3.1/3.3
5	1.7	2.6	4.4	4.7/5	2.8/2.9
5.5	1.4	2.3	4.3	4.6/4.9	2.4/2.5
6	1.1	1.6	4.2	4.5/4.8	1.8/1
0 660 03					
2.5	4.9	2.7	3.5	4	3
3	3.4	2.7	3.7	4.2	3
3.5	2.5	2.6	3.8	4.2	2.9
4	1.9	2.4	3.8	4.2	2.7
4.5	1.5	2.1	3.8	4.2	2.3
5	1.2	1.6	3.7	4.1	1.7
5.5	1	0.5	3.5	3.8	0.5
0 660 04					
2.5	4.9	2.7	3.5	3.9	3
3	3.4	2.7	3.7	4.1	3
3.5	2.5	2.6	3.7	4.2	2.9
4	1.9	2.4	3.8	4.2	2.6
4.5	1.5	2.1	3.7	4.2	2.3
5	1.2	1.6	3.6	4	1.7
5.5	1	0.3	3.5	3.8	0.4
0 660 05					
2.5	5.2	2.7	3.5	3.7/4.1	2.9/3.1
3	3.6	2.7	3.7	3.9/4.4	2.9/3.2
3.5	2.7	2.7	3.8	4.1/4.5	2.9/3
4	2	2.5	3.9	4.2/4.5	2.7/2.9
4.5	1.6	2.3	3.9	4.1/4.5	2.5/2.6
5	1.3	1.8	3.8	4.1/4.3	2/2.1
5.5	1.1	1.1	3.7	3.9/4.1	1.1/1.2

Кривые распределения силы света, в кд/1000 лм

Кат. № 0 660 00

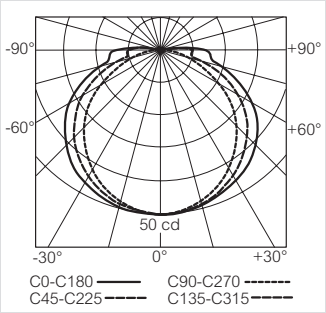

Кат. № 0 660 01

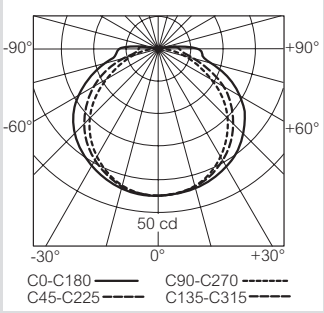

Кат. № 0 660 02

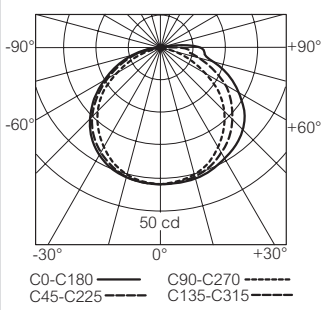

Кат. № 0 660 03

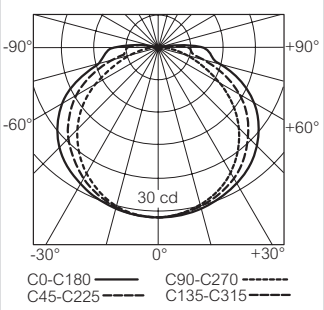

Кат. № 0 660 04

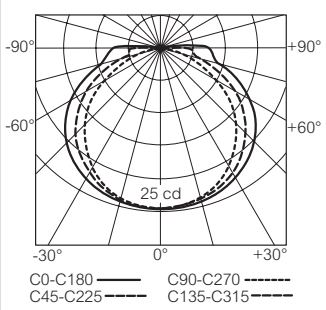

Кат. № 0 660 05

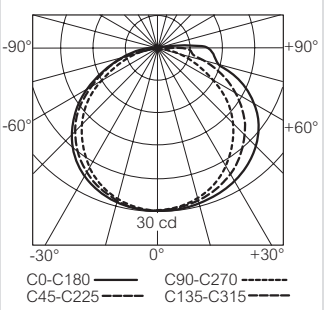

B65LED

стойкие к атмосферным воздействиям автономные эвакуационные светильники

6 614 33

Светодиодные блоки постоянного/непостоянного действия
Соответствуют МЭК и EN 60598-2-22
Светодиоды большой мощности
IP 65 - IK 07
Втычное основание для облегчения монтажа и подключения кабелей
Работа в аварийном режиме: 1и 3 ч
Ni-Cd или Ni-MH аккумуляторы
Время зарядки: 24 ч
Контроль зарядки по зеленому светодиоду
Электропитание: 230 В ± 10%, 50/60 Гц
Класс защиты II ⧈
Винтовые зажимы для подключения проводов большого сечения (2 x 2,5 мм²)
3 гибких кабельных ввода для подсоединения трубок диаметром 16, 20 и 25 мм
Может оборудоваться металлическими защитными решетками и информационными табличками Кат. №№ 0 626 90/92 (стр. 1071)

Упак.	Кат. №	
		Стандартные светильники постоянного действия
		Стандартные светильники, для проверки которых требуется выключить обычное освещение Эти светильники могут также работать в непостоянном режиме при соответствующем подключении к системе обычного освещения
1	6 614 31	Постоян./непостоян. действия, 100 Лм, 1 ч (светодиоды)
1	6 614 33	Постоян./непостоян. действия, 200 Лм, 1 ч (светодиоды)
1	6 614 34	Постоян./непостоян. действия, 350 Лм, 1 ч (светодиоды)
1	6 614 40	Постоян./непостоян. действия, 100 Лм, 3 ч (светодиоды)
		Светильники с адресуемым/ автоматическим тестированием
		Светильники с адресуемым/ автоматическим тестированием включают систему автоматического самотестирования Результаты тестов видны на двух сигнальных светодиодах (зеленый – все хорошо и желтый – есть неисправность) Адресная функция активируется путем установки ID на каждый светильник при помощи инфракрасного инструмента конфигурации (Кат. № 0 626 10) и подключения дополнительной линии BUS Рабочее состояние всех адресных светильников может быть направлено на интерфейс системы управления (Кат. № 0 626 00), и контролироваться местным контроллером с сенсорным экраном (Кат. № 0 626 01), либо при помощи плана здания в программном обеспечении для ПК Legrand Vision System (L.V.S. 2) Эти светильники могут также работать в непостоянном режиме при соответствующем подключении к системе обычного освещения.
1	6 624 31	Постоян./непостоян. действия, 100 Лм, 1 ч (светодиоды)
1	6 624 33	Постоян./непостоян. действия, 200 Лм, 1 ч (светодиоды)
1	6 624 34	Постоян./непостоян. действия, 350 Лм, 1 ч (светодиоды)
1	6 624 40	Постоян./непостоян. действия, 100 Лм, 3 ч (светодиоды)

B65LED

Накладной монтаж

B65LED

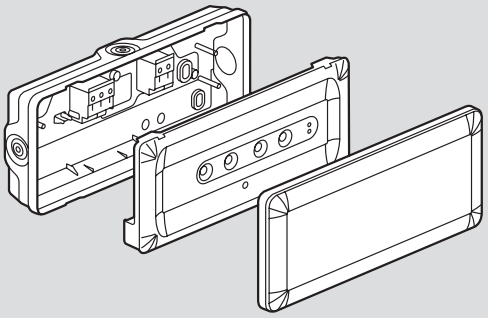

Размеры (в мм)

B65LED

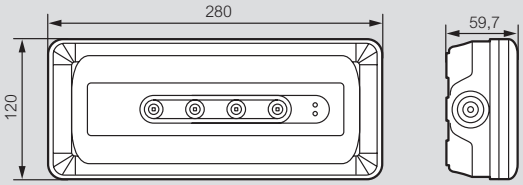

B66^{LED} экологически безопасный

погодоустойчивые эвакуационные светильники 8 Вт / 11 Вт

6 615 41

Упак.	Кат. №	B66^{LED}
		Светодиодные светильники постоянного/ непостоянного действия Светодиоды высокой мощности со специально спроектированным рассеивателем, оптимизирующим распределение света IP 66 - высокий уровень защиты от пыли и влаги IK 10 - очень высокий уровень устойчивости к механическим ударам Класс II Электропитание: 230 В ± 10% - 50/60 Гц Очень низкий уровень потребления от импульсного источника питания Экологически безвредные аккумуляторы Ni-MH Время перезарядки: 24 часа Съемная задняя стенка с автоматическими клеммами высокой мощности: 2 x 2,5 мм² Рассеиватель быстрого монтажа без инструментов Индикатор заряда с зеленым светодиодом
		Стандартные светильники с прозрачным рассеивателем – 1 час работы Светильники включают неавтоматизированную внешнюю контрольную лампу
1	6 615 41	Постоянного/непостоянного действия – 100 лм – 1 час (светодиоды)
1	6 615 43	Постоянного/непостоянного действия – 250 лм – 1 час (светодиоды)
1	6 615 45	Постоянного/непостоянного действия – 450 лм – 1 час (светодиоды)
		Светильники с адресным /автоматическим тестированием с прозрачным рассеивателем – 1 час работы Светильники с адресным /автоматическим тестированием включают систему автоматического самотестирования Результаты тестов видны на двух сигнальных светодиодах (зеленый – все хорошо и желтый – есть неисправность) Адресная функция активируется путем установки ID на каждый светильник при помощи инфракрасного инструмента конфигурации (Кат. № 0 626 10) и подключения дополнительной линии BUS Рабочее состояние всех адресных светильников может быть направлено на интерфейс системы управления (Кат. № 0 626 00), и контролироваться местным контроллером с сенсорным экраном (Кат. № 0 626 01), либо при помощи плана здания на программном обеспечении для ПК Legrand Vision System (L.V.S. 2)
1	6 625 43	Постоянного/непостоянного действия – 250 лм – 1 час (светодиоды)
1	6 625 45	Постоянного/непостоянного действия – 450 лм – 1 час (светодиоды)
		Аксессуары
1	6 612 99	Инструмент для тестирования для U34^{LED} и B66^{LED}

B66^{LED} – Размеры (в мм)

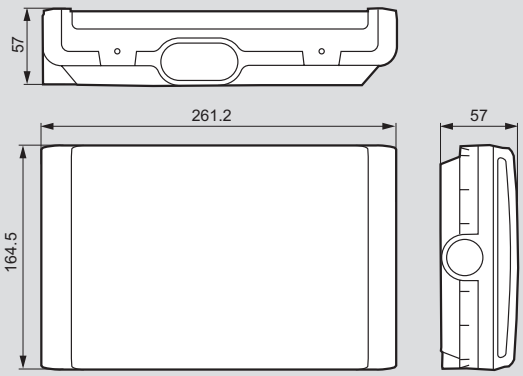

Светодиодные прожекторы аварийного освещения

6 614 53

6 614 51

Соответствуют международным и европейским нормам ISO EN 60598-2-22
Электропитание: 230 В~ ± 10% - 50/60 Гц
Низкий уровень потребления от импульсного источника питания Ni-Cd аккумуляторы
Контроль зарядки по зеленому светодиоду высокой мощности, даже если светильник установлен на стене высоко над уровнем поля или на по потолке.
Время зарядки: 24 часа
Непостоянного действия
Светодиоды высокой мощности обеспечивают оптимальное распределение освещения
Возможность выключения на ночь при помощи блока Кат. № 0 039 01 для предотвращения разрядки аккумулятора во время обычного отключения освещения
IP 55 - IK 07
Класс защиты II

Упак.	Кат. №	**Стандартные светодиодные прожекторы (без автоматического тестирования)**
		Стандартные светильники, для проверки которых требуется выключить обычное освещение
1	6 614 50	Непостоянного действия, 2 x 300 Лм, 1 ч
1	6 614 51	Непостоянного действия, 2 x 450 Лм, 1 ч
1	6 614 52	Непостоянного действия, 2 x 750 Лм, 1 ч
1	6 614 53	Непостоянного действия, 2 x 1250 Лм, 1 ч
1	6 614 55	Непостоянного действия, 2 x 300 Лм, 3 ч
		Светодиодные прожекторы с адресуемым / автоматическим тестированием
		Светильники с адресуемым / автоматическим тестированием включают систему автоматического самотестирования, которое периодически проверяет функции светильника: - еженедельная проверка режима аварийного освещения - ежеквартальная проверка продолжительности работы аккумулятора Результаты тестов видны на двух сигнальных светодиодах (зеленый - все хорошо и желтый - есть неисправность Адресная функция активируется путем установки ID на каждый светильник при помощи инфракрасного инструмента конфигурации (Кат. № 0 626 10) и подключения дополнительной линии BUS Рабочее состояние всех адресных светильников может быть направлено на интерфейс системы управления (Кат. № 0 626 00), и контролироваться местным контроллером с сенсорным экраном (Кат. № 0 626 01), либо при помощи плана здания на программном обеспечении для ПК Legrand Vision System (L.V.S. 2)
1	6 624 52	Непостоянного действия, 2 x 750 Лм, 1 ч

Новые ДАТЧИКИ ДВИЖЕНИЯ для монтажа на СТЕНАХ И ПОТОЛКАХ

Датчики движения от Legrand позаботятся об экономии электроэнергии за вас. Они идеально подходят для мест общего пользования (коридоры, туалеты и т.д.). Установите датчики движения и забудьте о том, как включать и выключать свет. Теперь это будет делать автоматика.

МОНТАЖ В ПОДВЕСНОМ ПОТОЛКЕ

МОНТАЖ НА СТЕНЕ

МОНТАЖ НА СТЕНЕ ИЛИ ПОТОЛКЕ

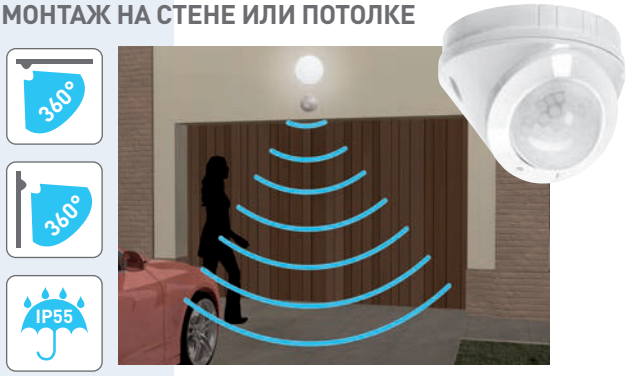

Подробнее **см. стр. 909**

Решетки и информационные таблички для эвакуационных светильников

0 612 00

Металлические защитные решетки

Стойкость к ударам: 20 Дж
Крепежные отверстия с 4 сторон

Упак.	Кат. №	
1	0 626 90	Для светодиодных светильников аварийного освещения со степенью защиты IP 43
1	0 626 91	Для светильников аварийного освещения 8 Вт со степенью защиты IP 43 и IP 66
1	0 626 93	Для светодиодных светильников аварийного освещения со степенью защиты IP 43 и IP 66

Антивандальная защитная решетка IK 20

Упак.	Кат. №	
1	0 626 92	Для светодиодных светильников аварийного освещения со степенью защиты IP 43 и IP 66 Высокая стойкость к ударам: 50 Дж Особенно удобна для защиты светильников на парковках и в других местах с опасностью проявлений вандализма Двойная система крепления: - настенное основание для монтажа на металлической раме с 4 металлическими дюбелями - крепление решетки на металлической раме с антивандальными винтами, требующими использования инструмента Кат. № 0 609 10 (поставляется отдельно)

Самоклеящиеся информационные наклейки для URA ONE, U21LED, U21, B65LED

Упак.	Кат. №		
5	6 616 70		100 x 200 мм
5	6 616 71		100 x 200 мм
5	6 616 72		100 x 200 мм
5	6 616 80	EXIT	100 x 200 мм
5	6 616 88	NO EXIT	100 x 200 мм
5	6 616 90		100 x 200 мм
5	6 616 91		100 x 200 мм
5	6 616 95	ВЫХОД	100 x 200 мм
5	6 616 96	ЗАПАСНЫЙ ВЫХОД	100 x 200 мм

Самоклеящиеся информационные таблички для U34LED и B 66LED

Упак.	Кат. №		
5	0 612 00		327 x 109 мм
5	0 612 01		327 x 109 мм
5	0 612 02		327 x 109 мм
5	6 626 15	ВЫХОД	218 x 109 мм
5	6 626 16	ЗАПАСНЫЙ ВЫХОД	218 x 109 мм

Самоклеящиеся информационные таблички для S8 и G5

Упак.	Кат. №		
5	6 608 65		310 x 112 мм
5	6 608 66		310 x 112 мм
5	6 608 67		310 x 112 мм
5	6 608 69		310 x 112 мм
5	6 608 74	EXIT	310 x 112 мм
5	6 608 75		310 x 112 мм
5	6 608 76		310 x 112 мм

Информационные таблички U21LED и U21

Упак.	Кат. №		
10	0 609 50		227 x 26 мм
5	0 609 64		227 x 90 мм
5	0 609 90		227 x 90 мм
5	0 609 91		227 x 90 мм
10	0 609 56	EXIT	230 x 45 мм
10	0 609 58	EXIT	230 x 45 мм
5	0 609 15	ВЫХОД	230 x 45 мм
5	0 609 45	ЗАПАСНЫЙ ВЫХОД	230 x 90 мм

LVS2 (Legrand Vision System)

система адресации и мониторинга

0 626 00

0 626 10

0 626 01 + 0 791 74

0 626 03

Упак.	Кат. №	
1	0 626 00	**Интерфейс управления для автотестируемых/адресуемых светильников** Централизованное управление работой адресуемых светильников аварийного освещения. Связь между адресуемыми светильниками и интерфейсу управления освуществляется по линии BUS • Возможности Прямое подключение 250 адресуемых светильников к интерфейсу управления (соединение звездой или последовательное) Максимальная длина линии 700 м При длине линии более 700 м или числе адресуемых светильников более 250 используется репитер Кат. № 0 626 03 Максимальное количество управляемых адресуемых светильников: 1023 Конфигурационное ПО в комплекте (для настройки интерфейса управления и адресов управляемых светильников) Работает совместно с хотя бы одним из следующих терминалов: - ПК с ПО мониторинга Кат. № 0 626 02 - Контроллер с сенсорным дисплеем Кат. № 0 626 01 - ПК с интернет-браузером (ограниченные функции) • Подключения: - розетка RJ 45 для сети IP - порты RS 232 и RS 485 - Порт USB mini для локальной настройки с ПК • Электропитание: - 230 В, 50/60 Гц - Ni-Cd батарея: 8,4 В - 0,15 Ач
1	0 626 10	**Переносной ИК инструмент конфигурирования** Служит для присвоения идентификационных адресов (ID) светильникам для работы с интерфейсом управления Кат. № 0 626 00

Упак.	Кат. №	
1	0 626 01	**Контроллер с сенсорным экраном 3.5"** Для управления рабочим состоянием всей сети адресуемых светильников Используется дополнительно с интерфейсом управления Кат. № 0 626 00 Подключается к интерфейсу управления через сеть IP Отображает: - тип неисправности - местоположение неисправного светильника - настройки аварийной сигнализации и рабочего режима Электропитание: 27 В, 600 мА с отдельным источником питания Кат. № 0 634 42 Комплектуется белой рамкой Кат. № 0 784 70 или устанавливается в коробку скрытого монтажа Кат. № 0 801 24
1	0 626 02	**ПО мониторинга для ПК** Для контроля системы, включающей любое количество адресуемых автономных светильников и интерфейсов управления Кат. № 0 626 00 Непрерывный мониторинг одной или нескольких систем, состоящих из нескольких зданий в соответствии с их конфигурацией (древовидная структура с разделением по зданиям, уровням, этажам или зонам) Отображение местоположения светильников аварийного освещения на фоне планов этажей и зон здания Файлы планов импортируются в формате векторных DWG (AutoCAD) или DXF, или растовых (JPEG, GIF, ...) изображений Экран общего обзора рабочего состояния сети светильников Функции помощи для ТО: - печать списка оборудования - печать списков неисправных светильников с указанием местоположения и подробным описанием операций по ремонту Регулярное автоматическое составление отчетов о состоянии установки Экспорт планов установки светильников аварийного освещения в форматах PDF или DXF Многопользовательское ПО
1	0 626 03	**Репитер** Используется, если длина линии превышает 700 м или при числе светильников более 250. Позволяет подключать к интерфейсу управления или репитеру линию длиной до 750 м или до 250 дополнительных светильников. Класс II Электропитание: 230 В, 50/60Гц Ni-Cd батарея: 8,4 В - 0,15 Ач Размеры: 6 модулей по 17,5 мм
1	0 634 42	**Дополнительный источник питания** Вход: 220-240 В, 50/60 Гц Выход 1-2: 27 В, 600 мА пост. тока Ширина: 2 модуля 17,5 мм Новый Кат. № 3 460 20

LVS2 (Legrand Vision System)

система адресации и мониторинга

Система адресации и мониторинга

Монтаж и конфигурирование

Идентификационный адрес (ID) присваивается светильникам с помощью ИК инструмента конфигурирования

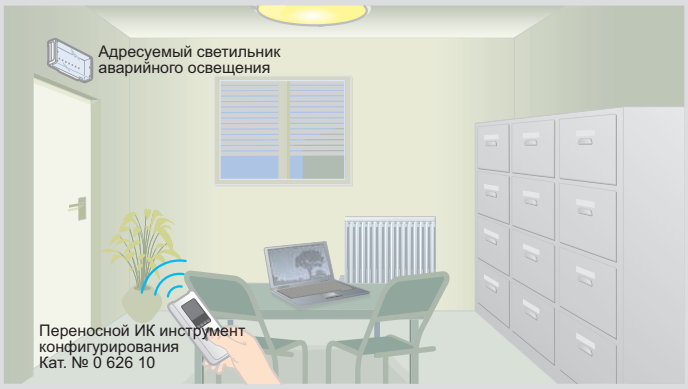

Проверка установки

Мониторинг

Централизованный контроль рабочего состояния

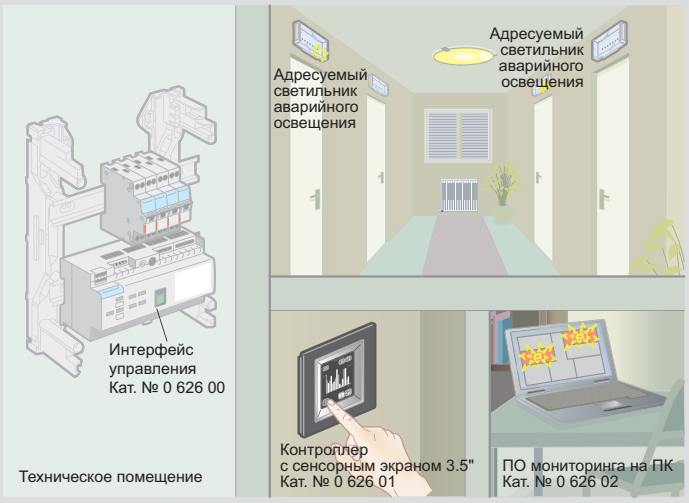

Размеры интерфейса управления (в мм)

Кат. № 0 626 00

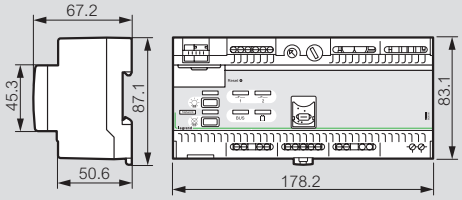

Подключение

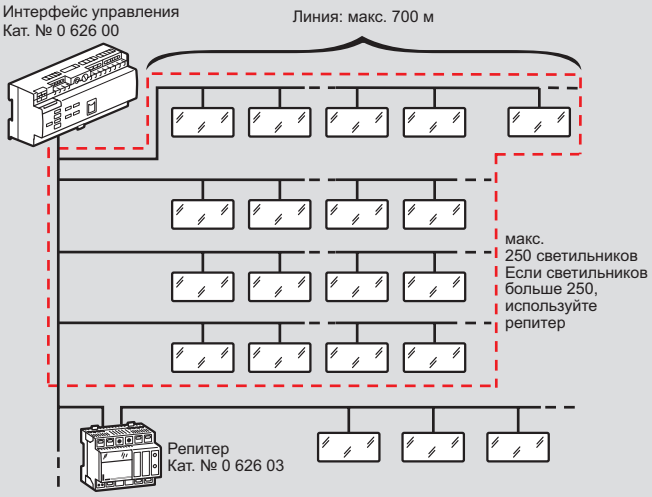

К интерфейсу управления подключается макс. 1023 светильников

Подключение ПК к интерфейсу(ам) управления через последовательную шину RS 485

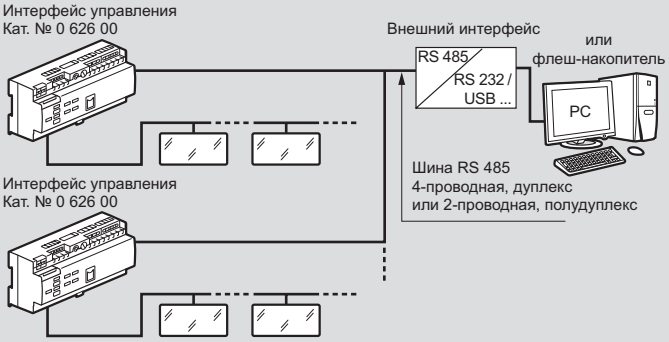

Подключение ПК к интерфейсу управления через последовательную шину RS 232

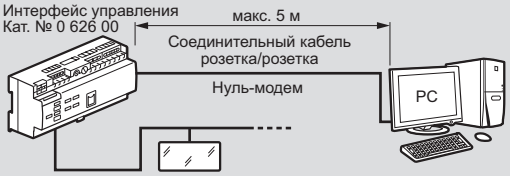
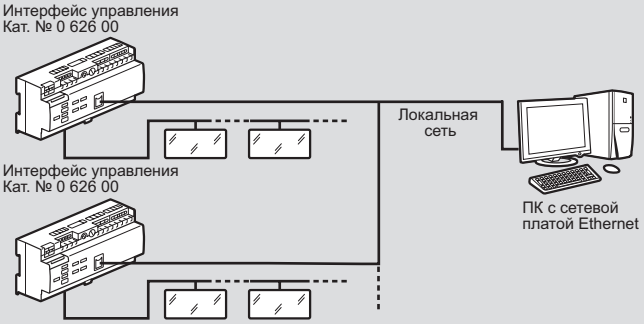
Подключение ПК к интерфейсу(ам) управления через локальную сеть Ethernet